ДИЗАЙН-ПРОЕКТ ТРЕХКОМНАТНОЙ КВАРТИРЫ

МАСТЕРСКАЯ
ДИЗАЙНА
ИНТЕРЬЕРА

FABRICA

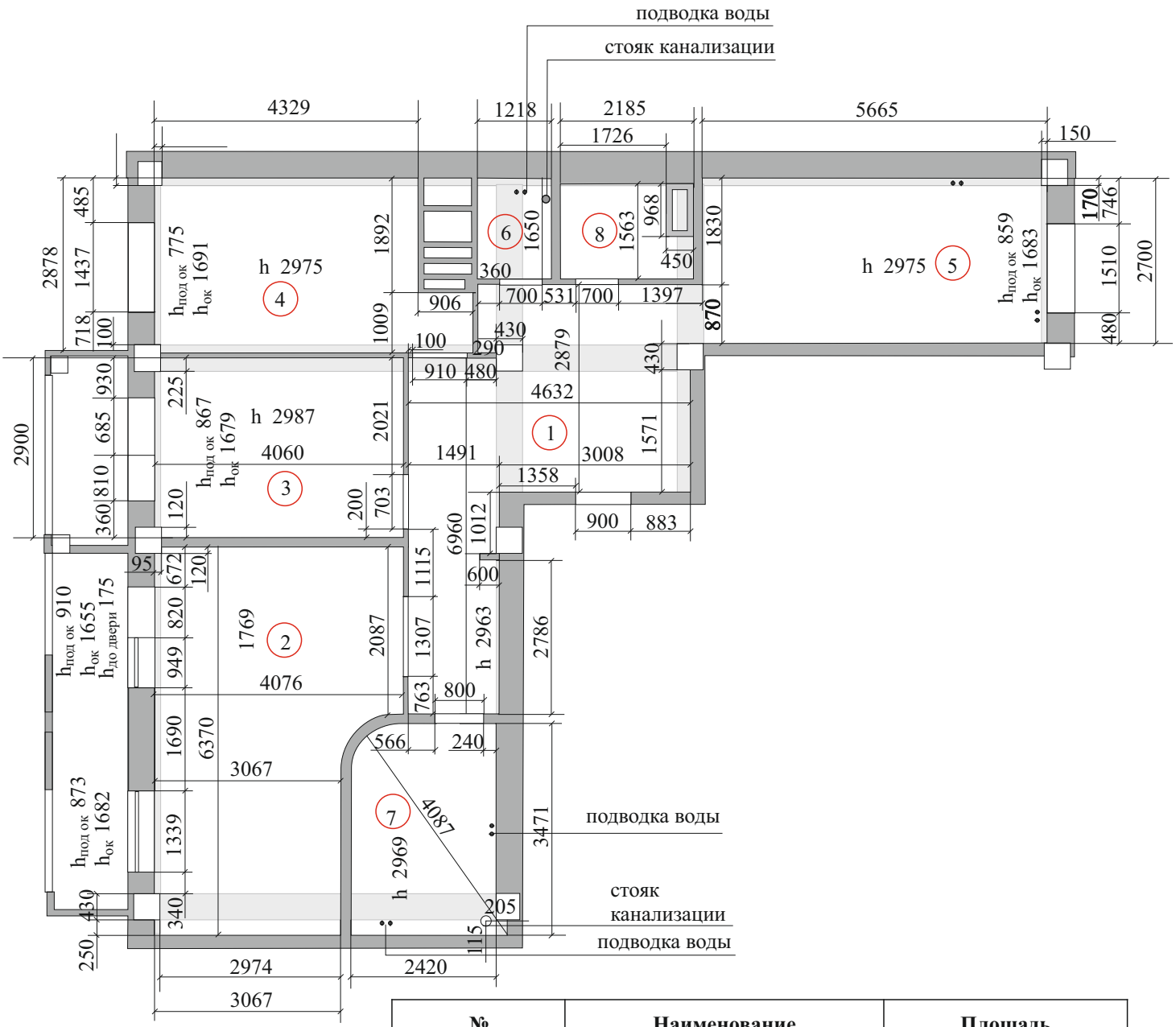

№ помещения	Наименование помещения	Площадь (кв.м)
1	холл - коридор	13,8
2	гостиная - кухня	21,6
3	спальня	11,8
4	кабинет-гостевая	12,5
5	детская комната	15,4
6	санузел	2
7	санузел	8,4
8	гардеробная	3
		88,5

После демонтажа перегородок

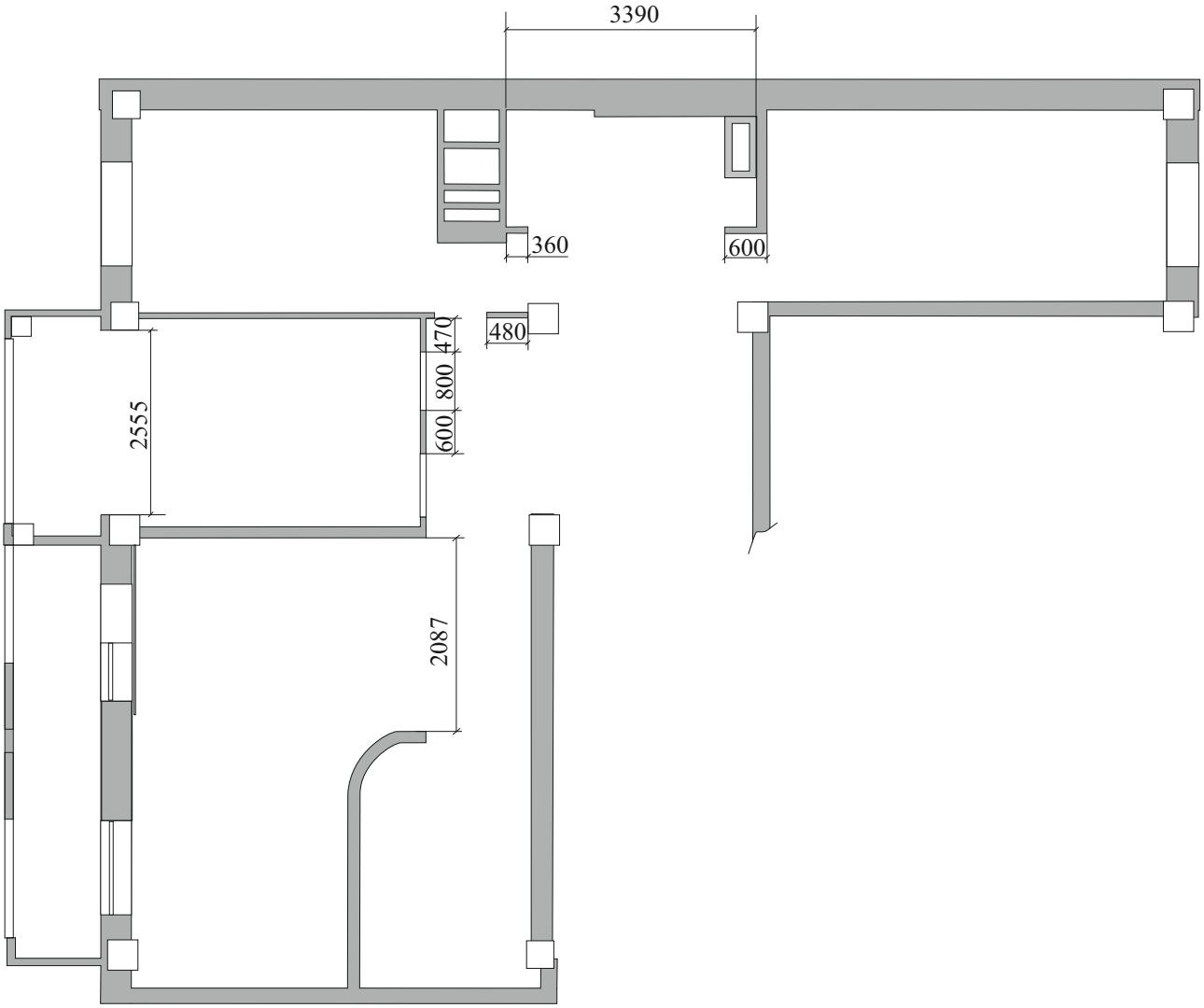

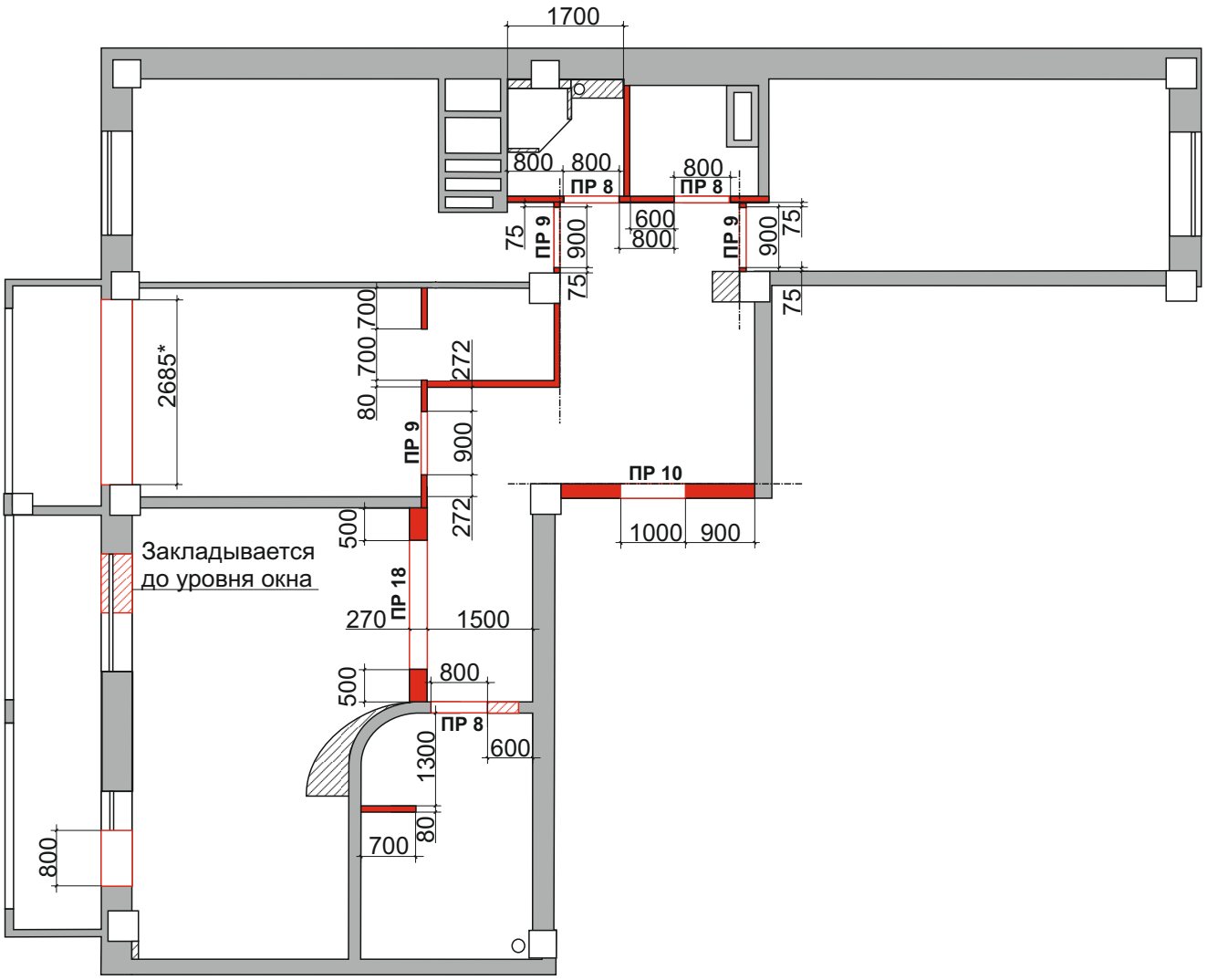

Условные обозначения

- Возводимые перегородки из пеноблоков и пазогребневых панелей
- Возводимый проем (ПР)
- Закладываемый проем
- Конструкции из ГКЛ/ ГВЛ по металлическому каркасу “Тиги Кнауф” (на отдельном листе)

Примечания:

1. Высота проемов **ПР8**, **ПР9**, **ПР10** - 2100мм, **ПР 18** - 2300мм
2. Размер со * уточнить по месту согласно допустимым техническим возможностям

ПЛАН РАСТАНОВКИ МЕБЕЛИ И ОБОРУДОВАНИЯ

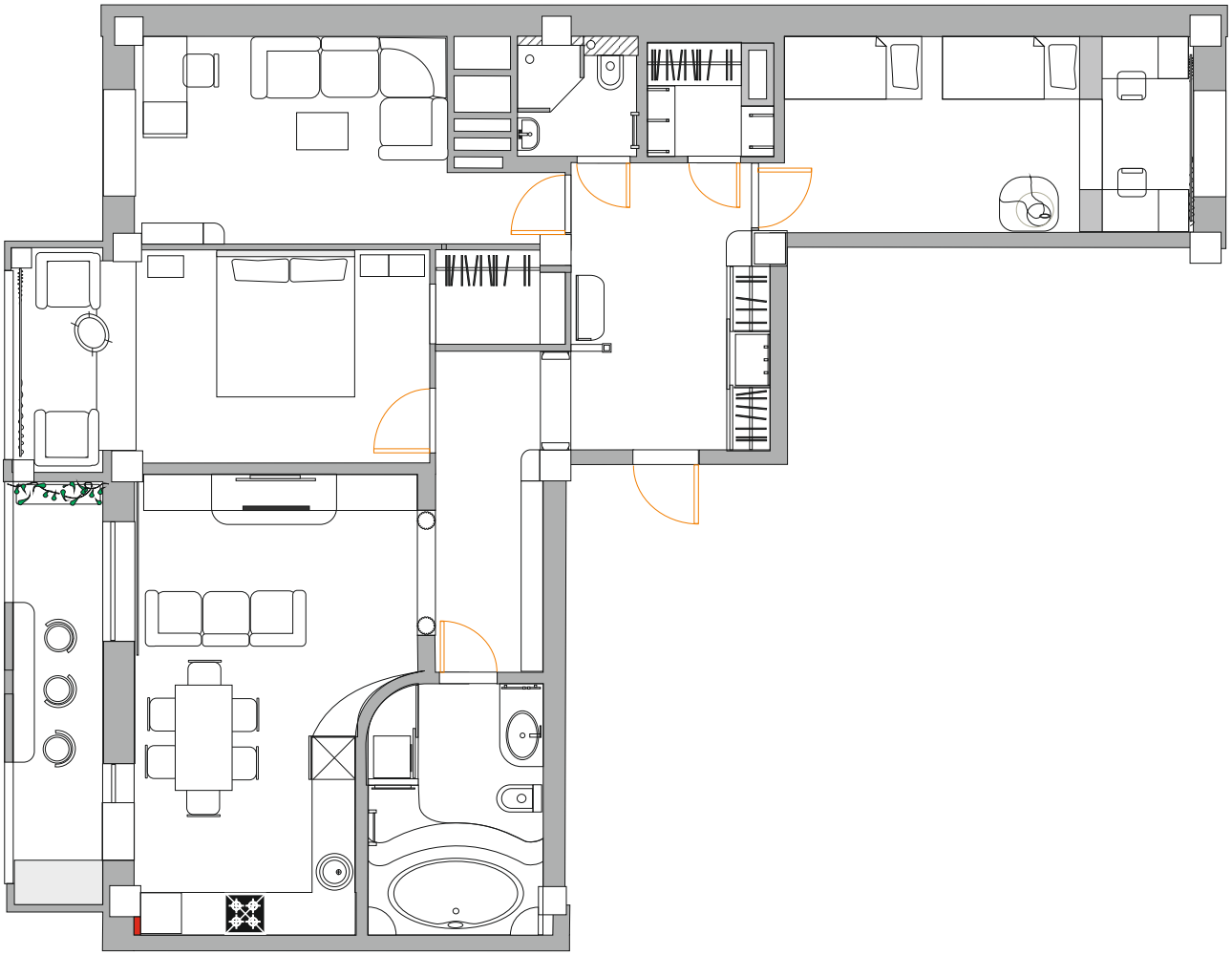

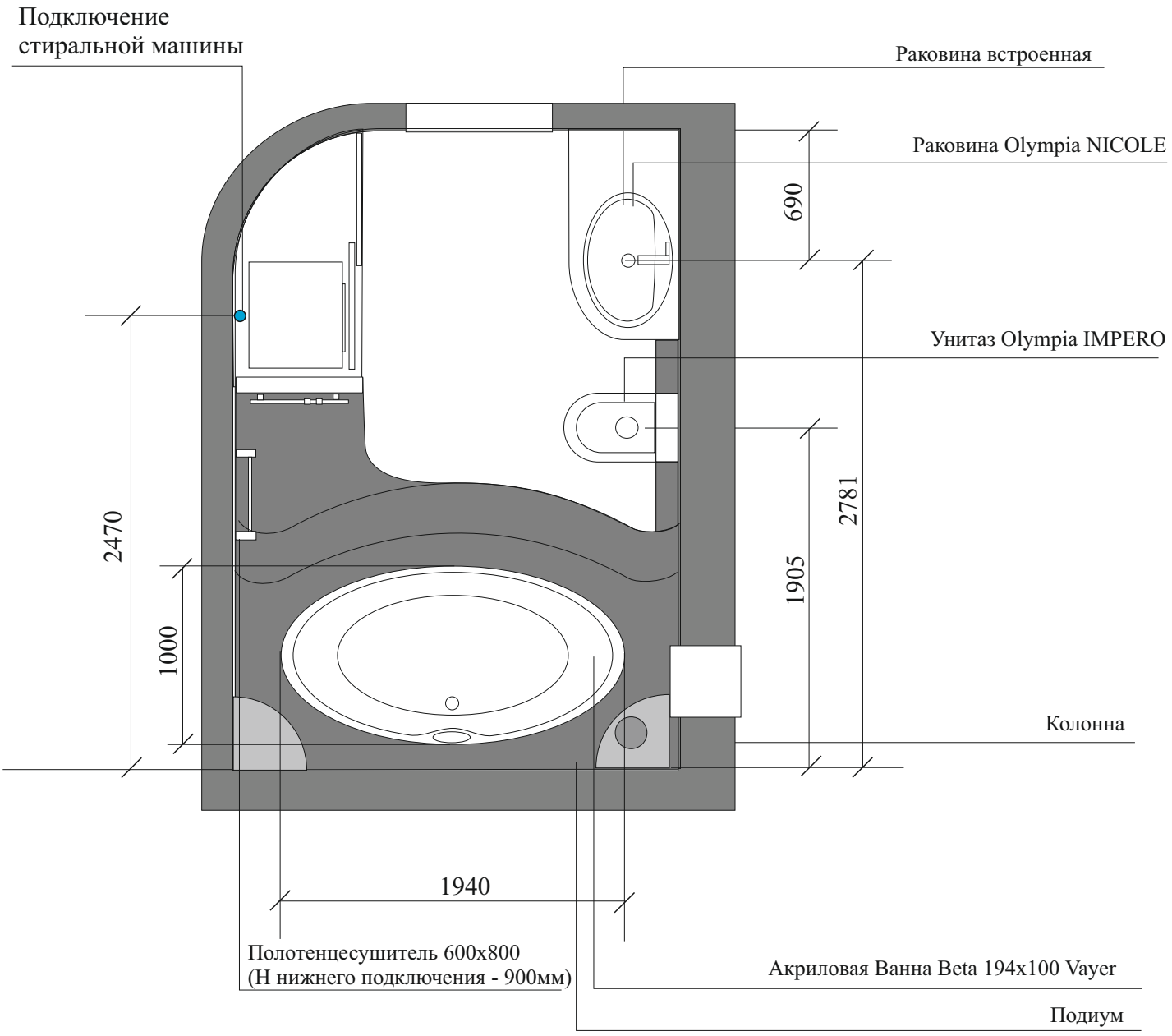
Подключение
стиральной машины
Раковина встроенная
Раковина Olympia NICOLE
690
Унитаз Olympia IMPERO
2470
1000
1905
2781
Колонна
1940
Полотенцесушитель 600x800
(Н нижнего подключения - 900мм)
Акриловая Ванна Beta 194x100 Vayer
Подиум

Раковина, 100см, арт.: 6209B003-0001, Vitra (Турция)

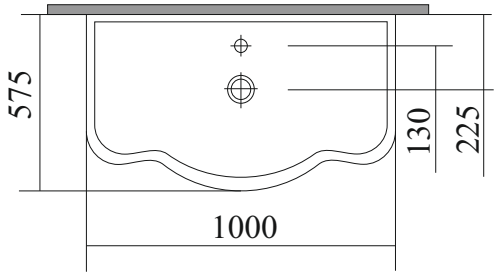

Ножки к раковине Efes 6209,
заказывать 2 шт: арт.: 6210B003-0156, Vitra (Турция)

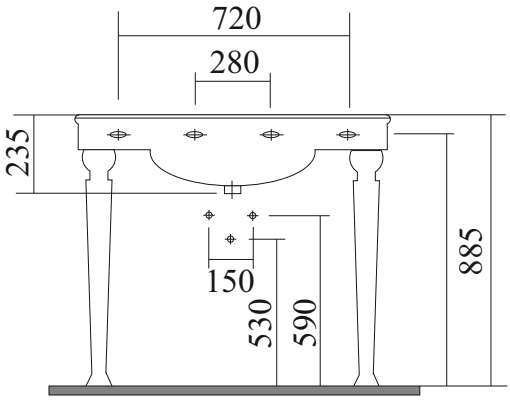

Напольный унитаз (белый) Efes
арт.:: 6285B003-0075, Vitra (Турция)

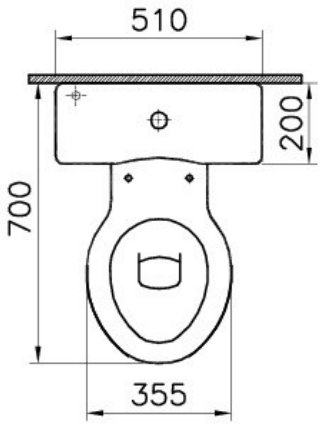

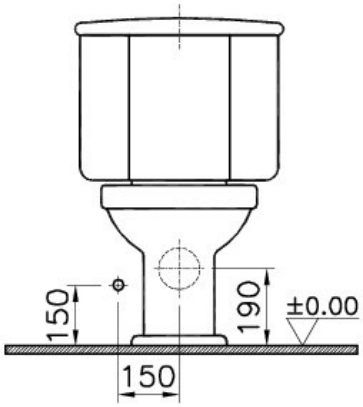

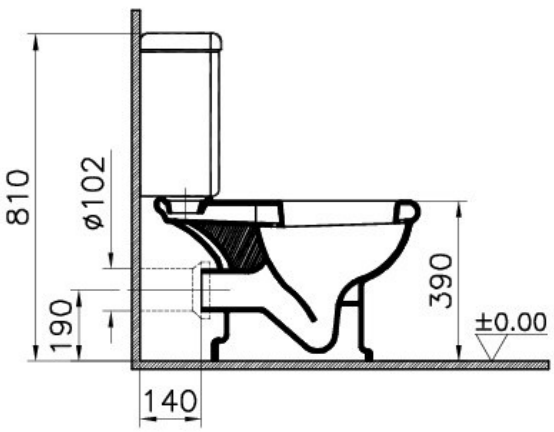

Раковина (белая) Efes 72 см
арт.: 6055B003-000, Vitra (Турция)

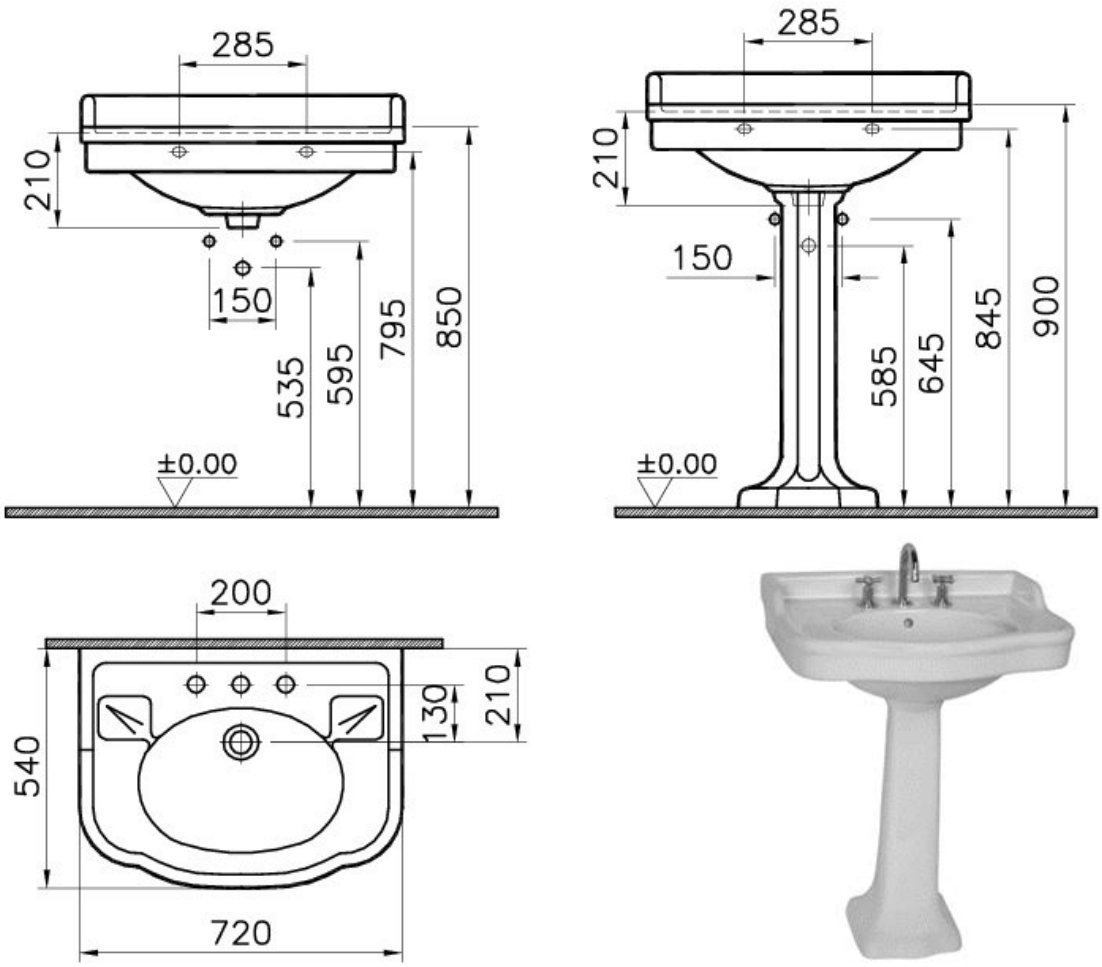

Juno Встраиваемый смеситель для раковины с донным клаппном
арт: A40877, Vitra (Турция)

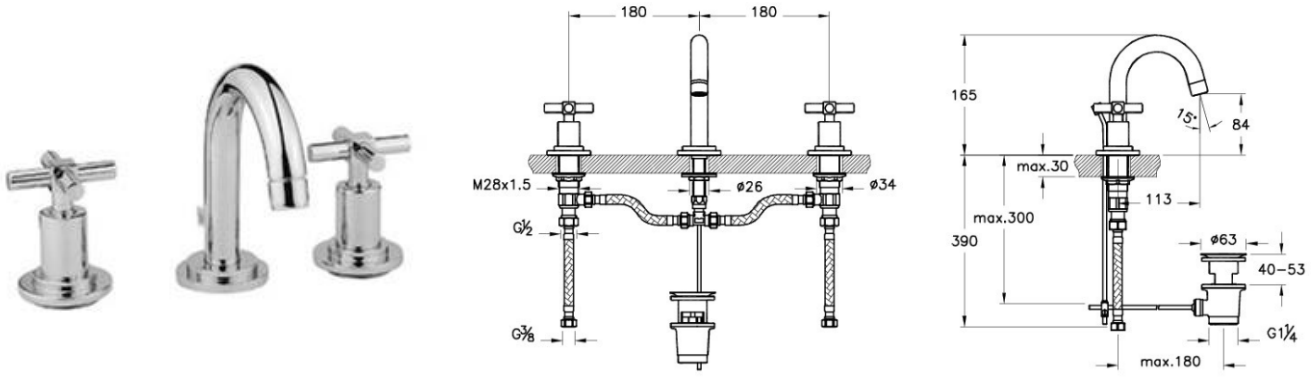

Акриловая Ванна Beta 194x100 Vayer

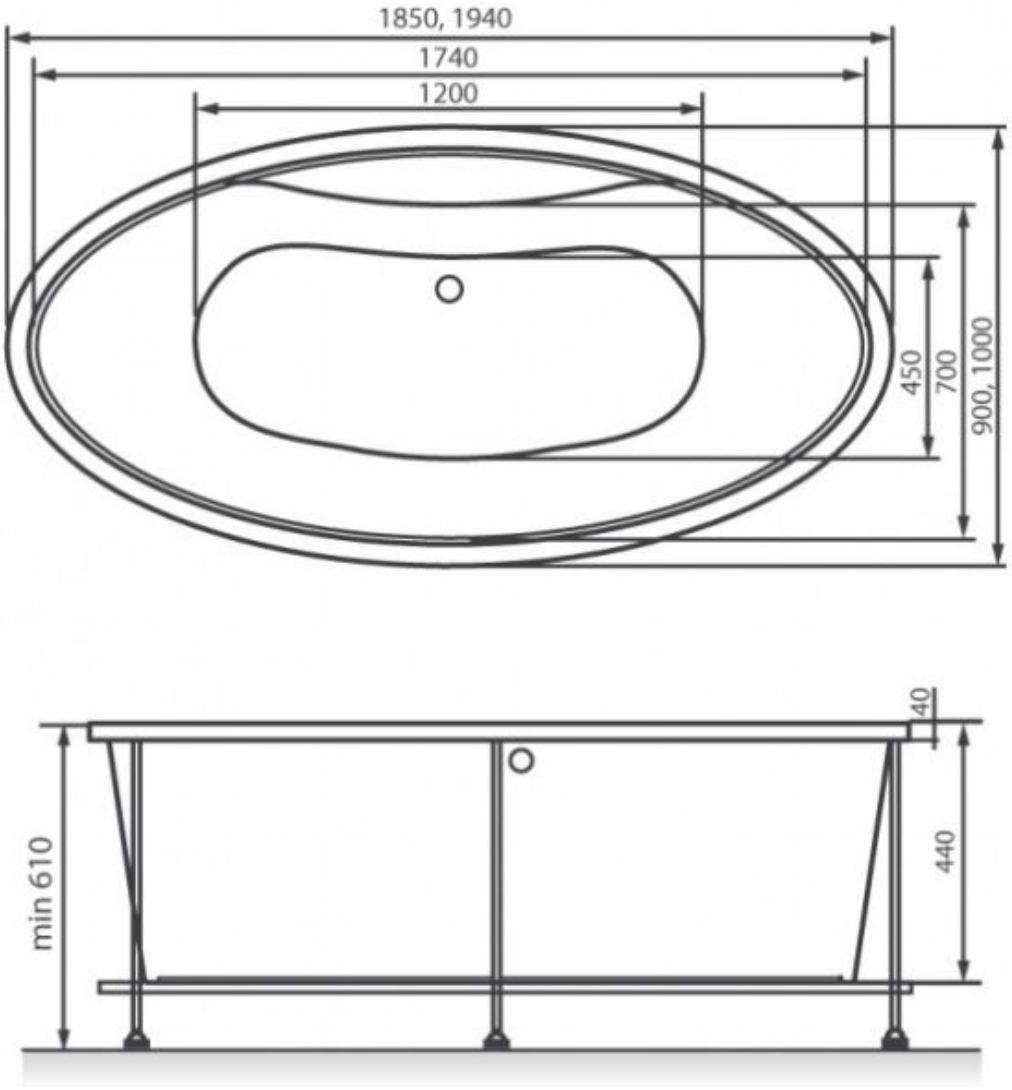

Встраиваемая стиральная машина HOTPOINT/ARISTON AWM 129 19549 руб

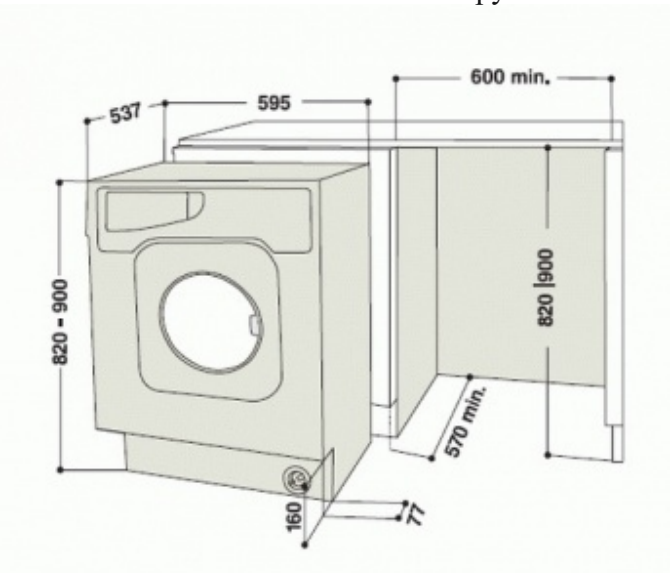

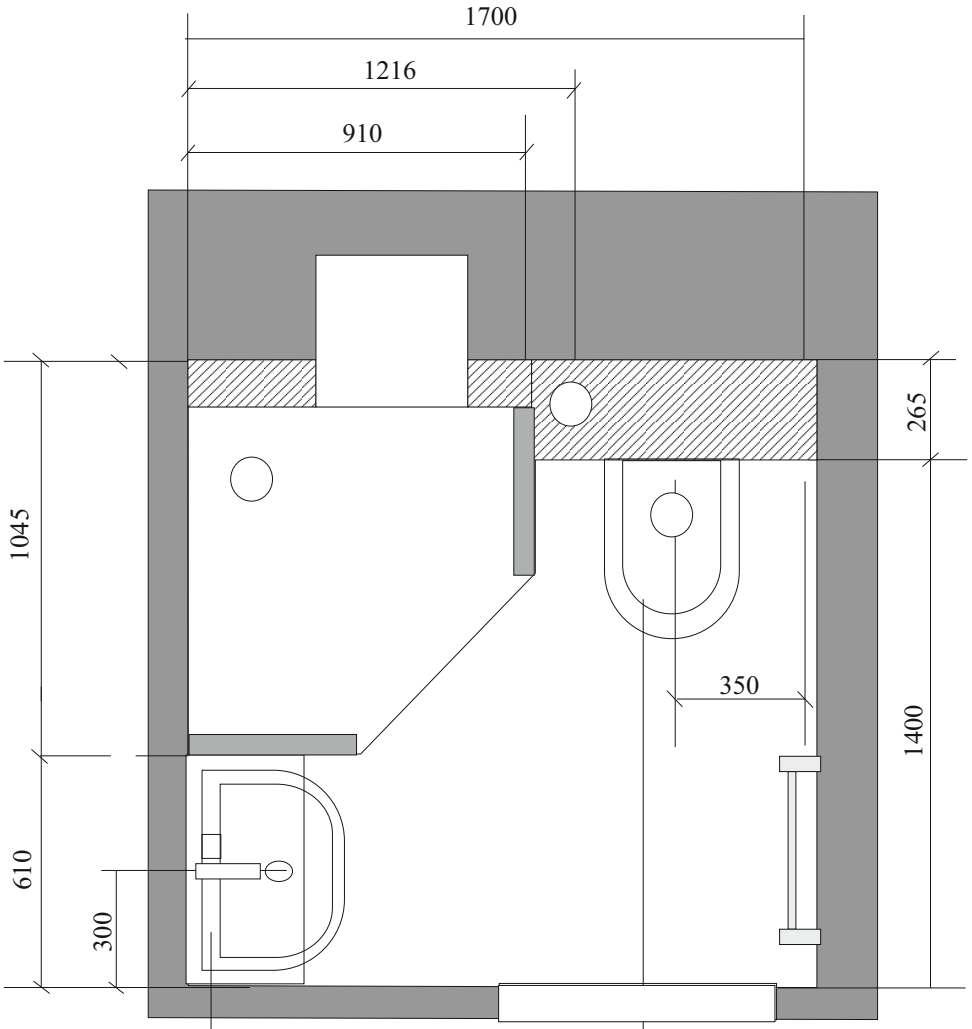

IFO Tividens Подвесн унитаз жест кр, SC RP 1413102000

Area Ceramica FORM Раковина

Раковина Kerasan RETRO 1045*1bi

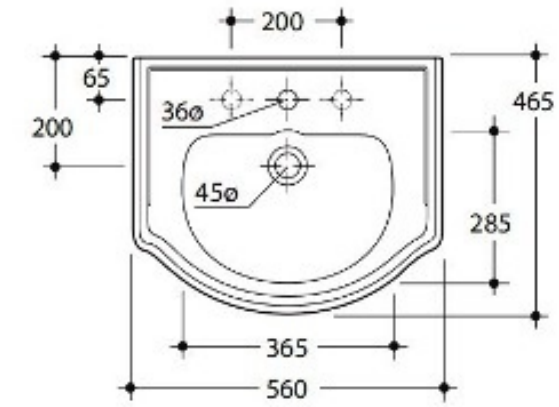

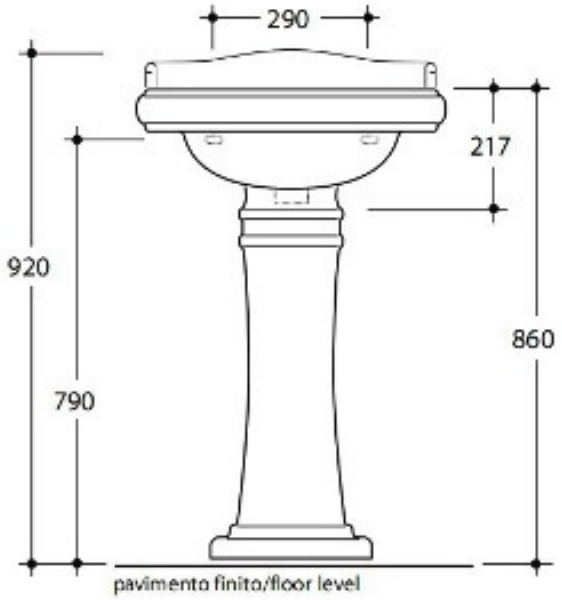

Унитаз Area Ceramica BOHEME

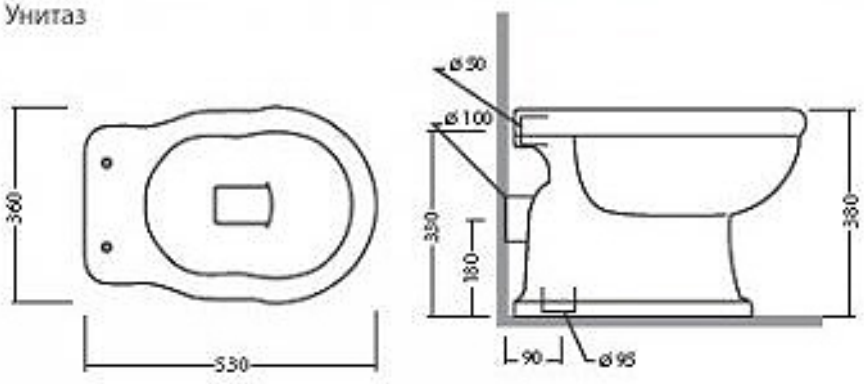

Для несущей стены. Инсталляция SANIT для унитаза. Артикул 95 701 00. Высота 771 мм.

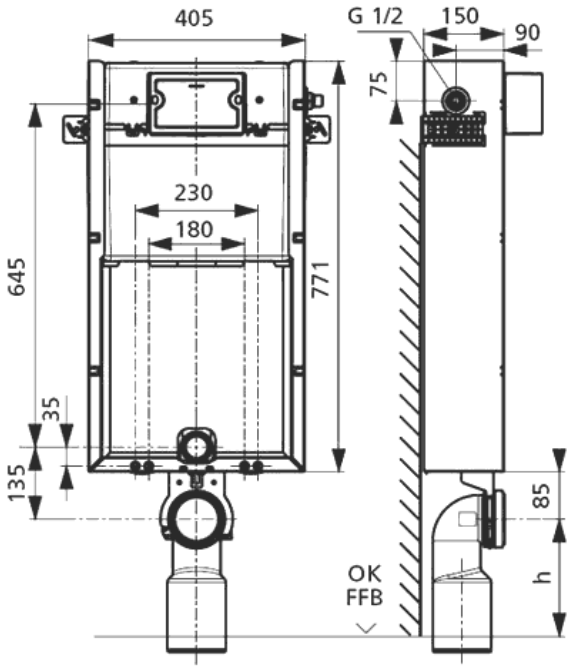

Инсталляция для унитаза Sanit 90.705.00 T

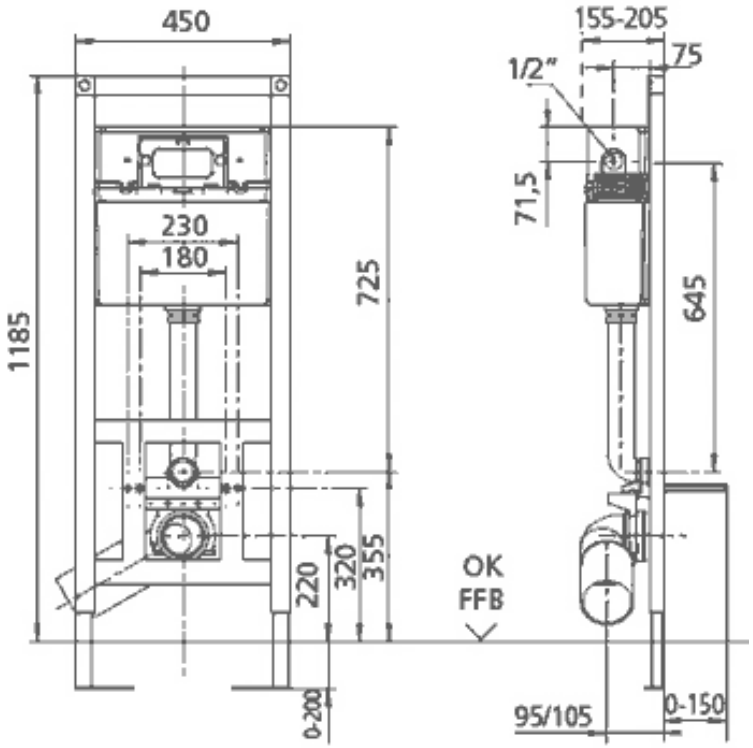

Системы инсталляции SANIT (Германия).
Кнопки смыва Артикул 1670701

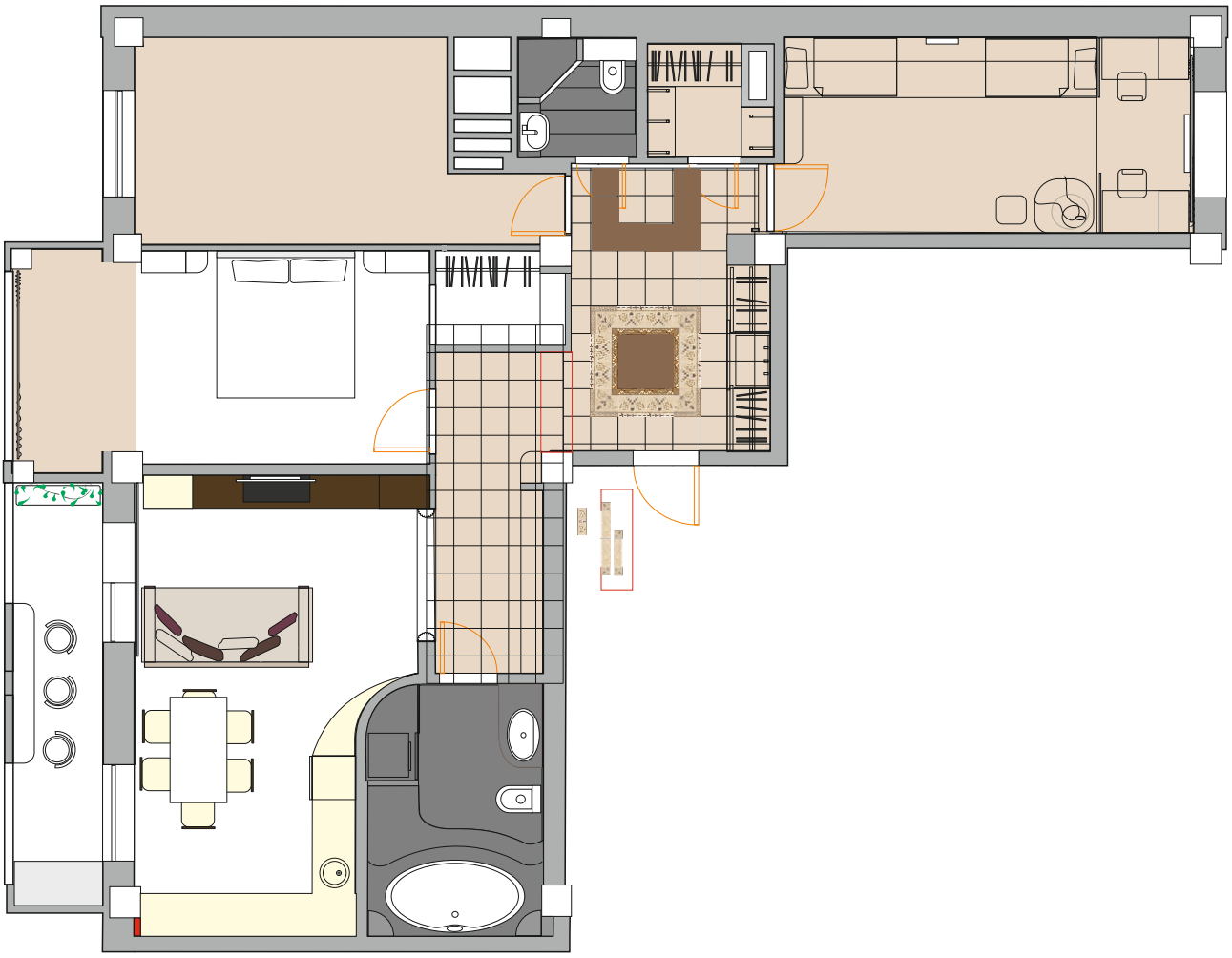

ПЛАН ПОТОЛКОВ И ОСВЕТИТЕЛЬНОГО ОБОРУДОВАНИЯ

Вариант 3

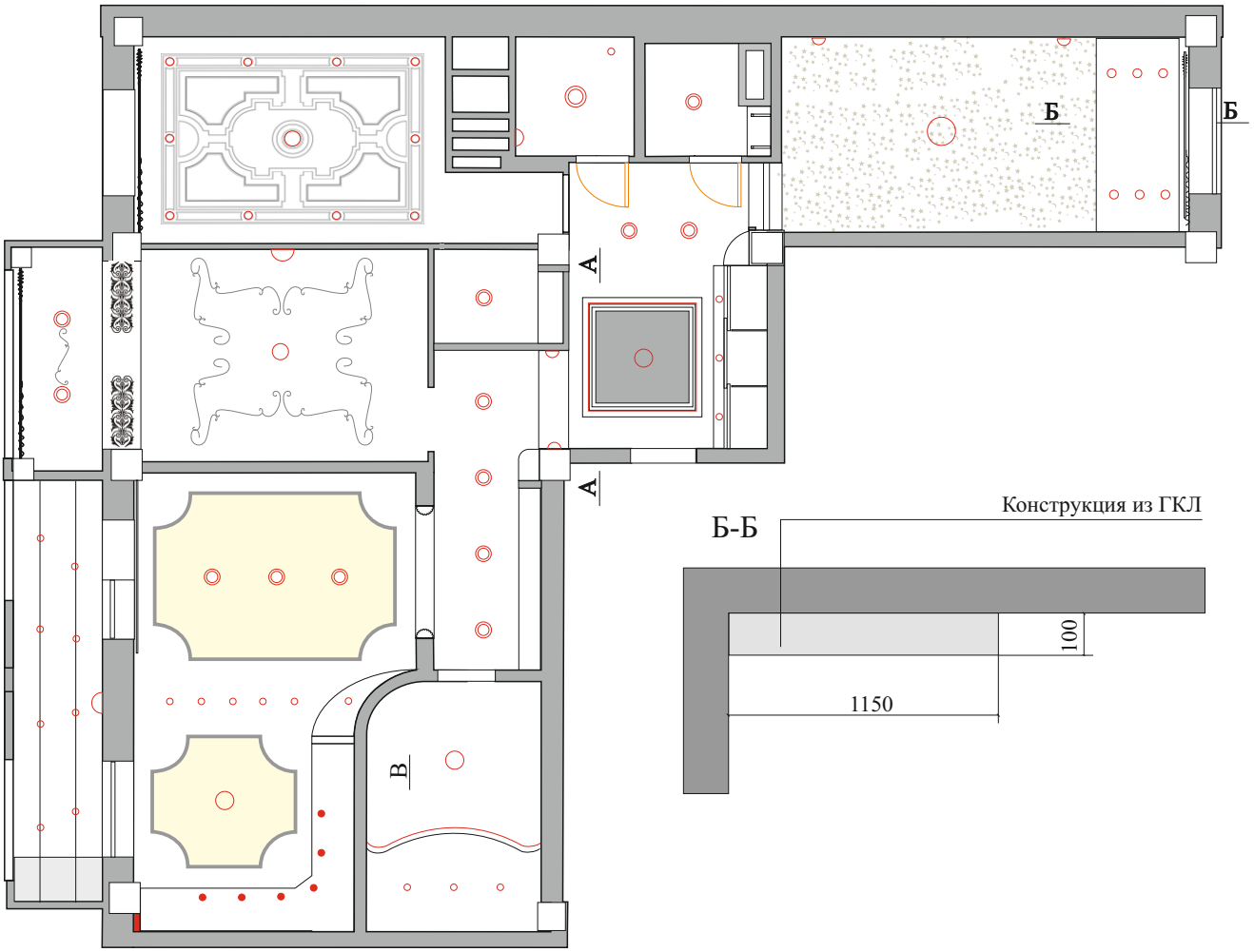

Б-Б

В

А-А

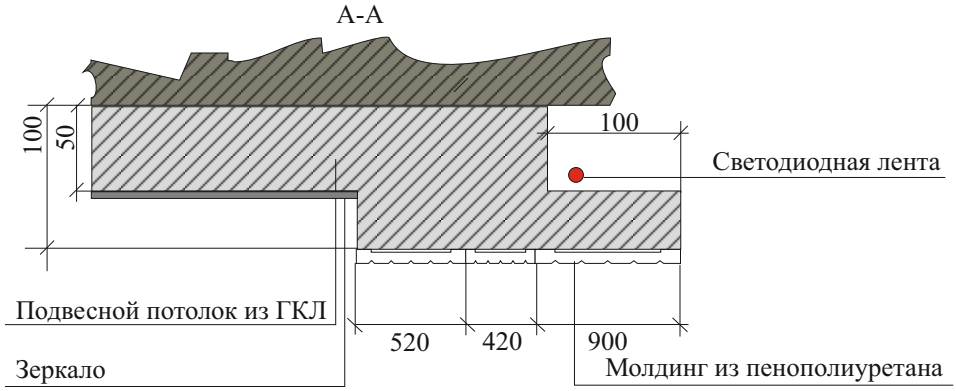

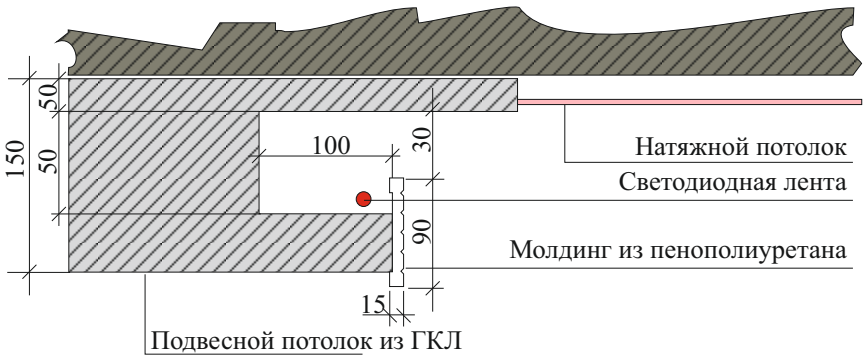

ПРИНЦИПИАЛЬНАЯ ЭЛЕКТРИЧЕСКАЯ СХЕМА

осветительное оборудование

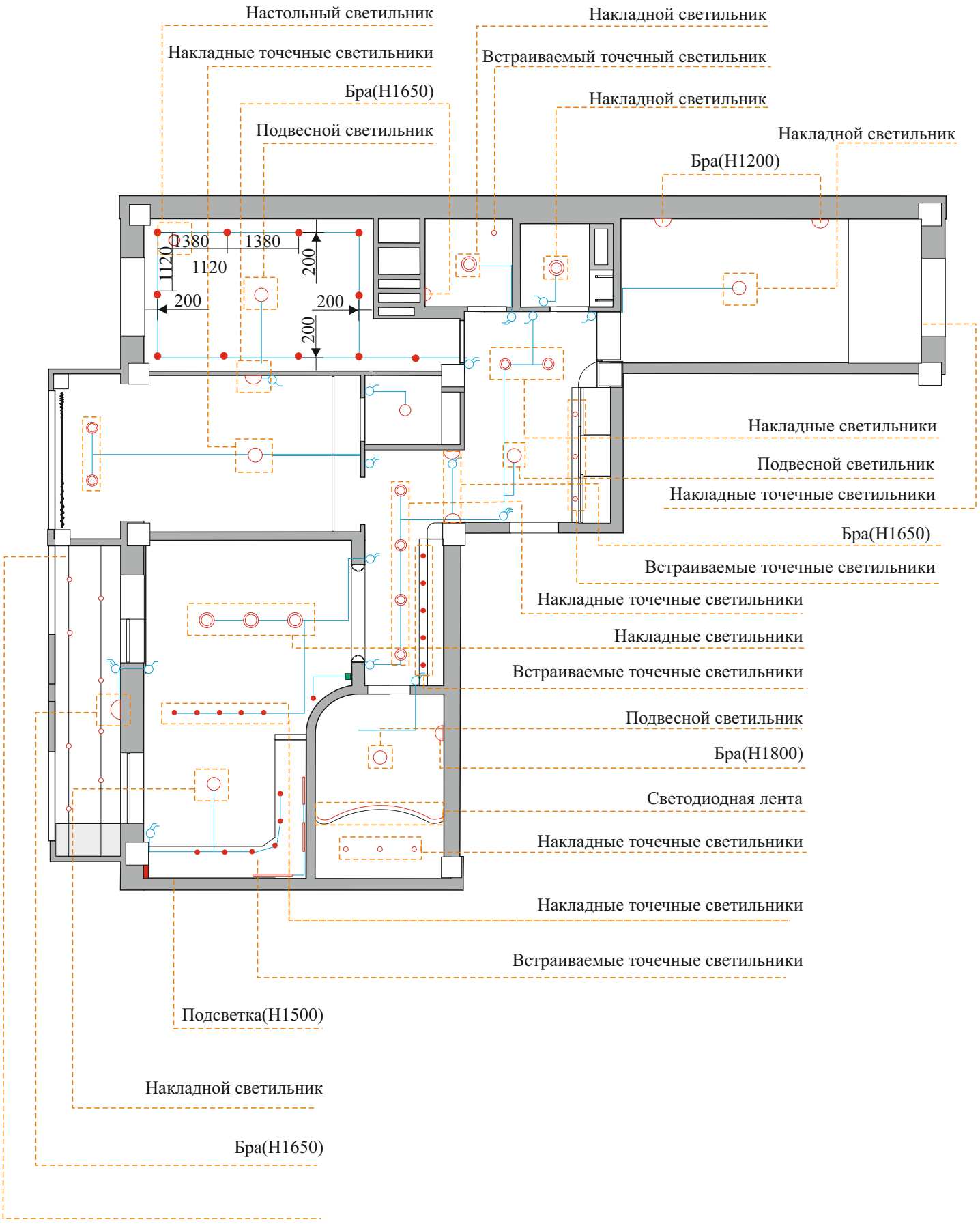

розетки и выключатели

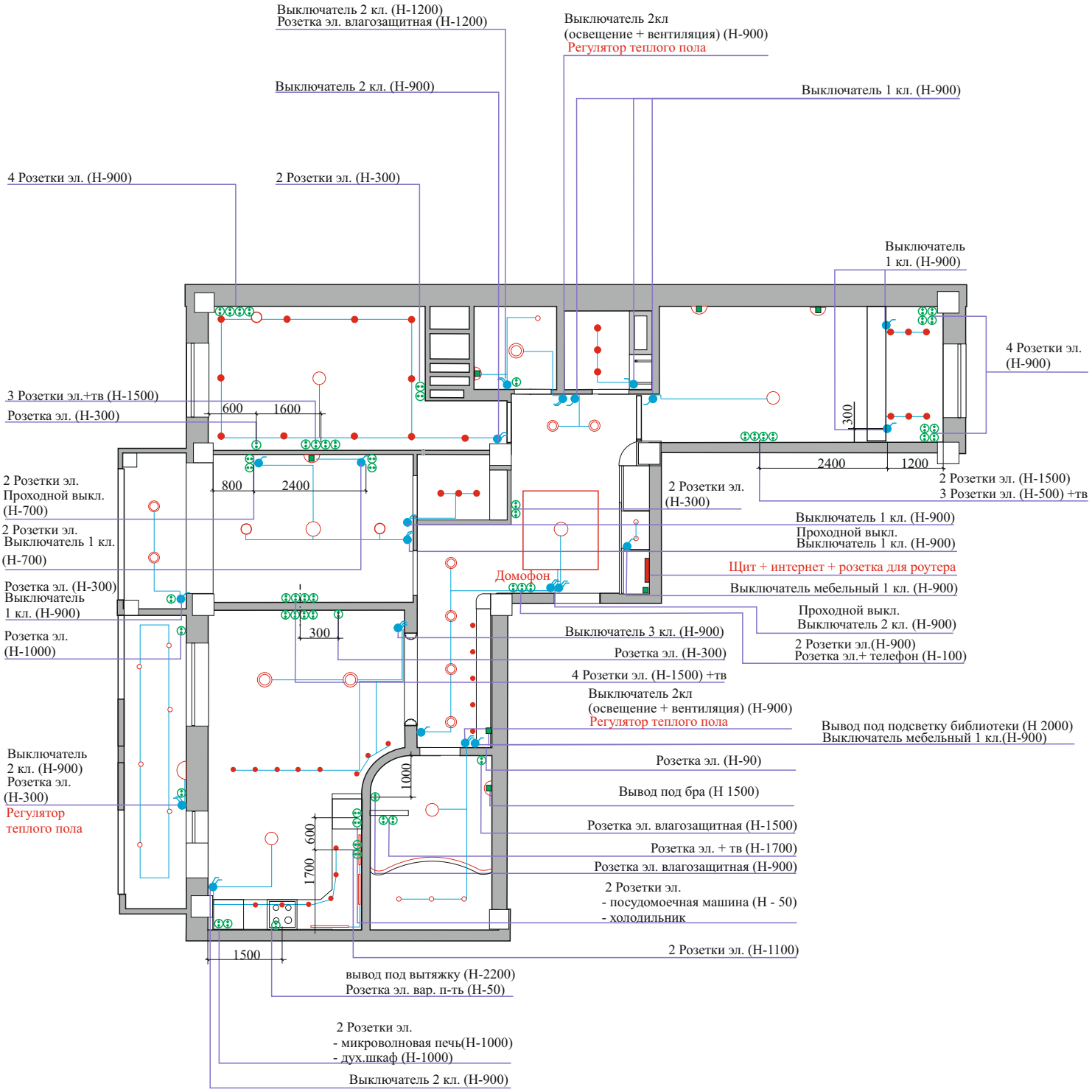

Примечания:

1. Высоты даны в мм от “чистового” пола

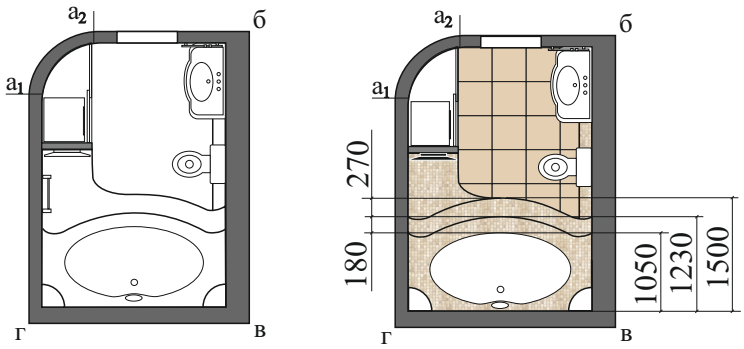
а2
б
а1
г
в
а2
б
а1
270
180
1050
1230
1500
г
в

а1
а2
б
660
575
885
б
в
1000
510

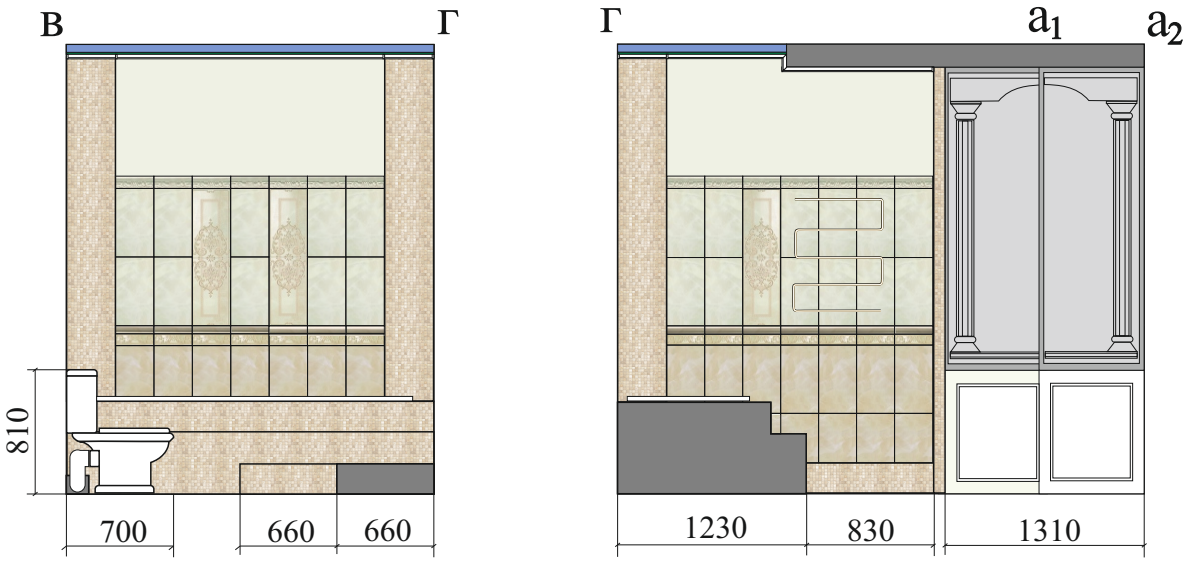
в
г
810
700
660
660
г
а1
а2
1230
830
1310

Наименование коллекции	Кол-во м /шт	Цена за м^2	Общая стоимость
Настенная керамическая плитка Atlas Concorde Vesta Avorio; 25x45 см	**12м2**	**1947 руб**	**23 364 руб**
Настенная керамическая плитка Atlas Concorde Vesta Beige; 25x45 см	**11м2**	**1947м2**	**21 417 руб**
Декор Atlas Concorde Vesta Avorio Composizione; 25x90 см	**6шт**	**2560руб**	**15360руб**
Бордюр Atlas Concorde Vesta Avorio London 8; 8x25 см	**30шт**	**115руб**	**3450руб**
Бордюр Atlas Concorde Vesta Beige London 5; 5x25 см	**30шт**	**112руб**	**3360руб**
Бордюр Atlas Concorde Vesta Beige London 8; 8x25 см	**30шт**	**120руб**	**3600руб**
Бордюр Atlas Concorde Vesta Beige Zoccolo; 12,5x25 см	**30шт**	**194уб**	**5820руб**
Capri Ceramiche Royal Onyx Mosaico Royal Onyx beige 30x30	8м2	5671 руб	45 368 руб
Керамогранит Vesta Beige 45 Lappato; 45x45	5м2	1940 руб	9700 руб
			131 439 руб

РАЗВЕРТКИ СТЕН ПОМЕЩЕНИЯ САНУЗЛА

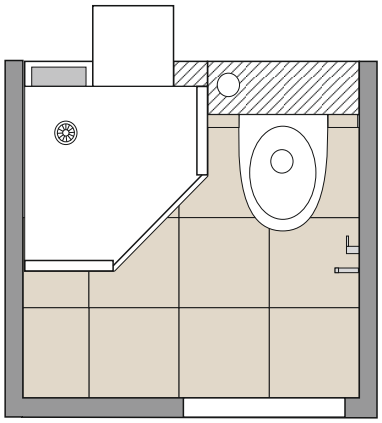

а

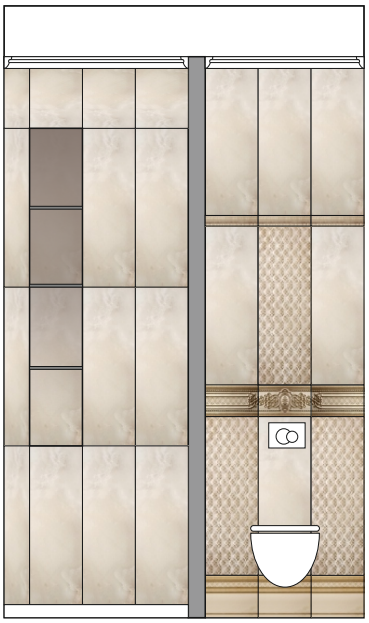

б

б

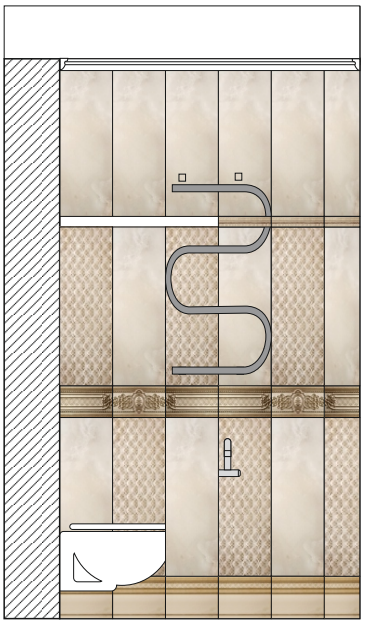

в

г

г

а

Кухня-гостиная

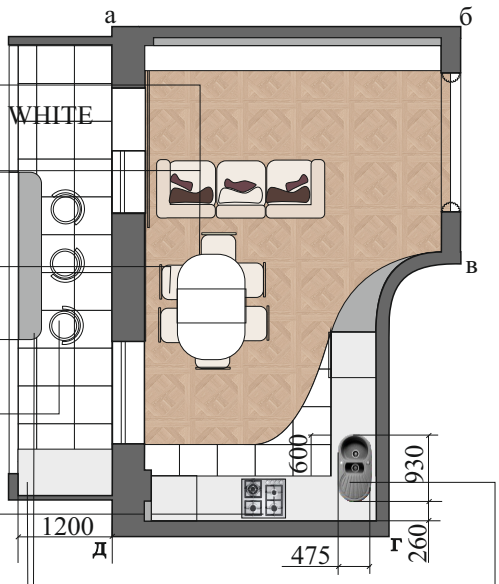

Диван ГРИФФИН, Мастерская комфорта

Стол обеденный EDT-38 WHITE BT Китай, Арт Дом,

Стул Y996 BEIGE BT Китай, Арт Дом

Стул барный JY-095 CHERRY/BEIGE BT Китай. Арт Дом

Встраиваемая газовая плита Korting HG 695

Витрина ВИНТАЖ, Янтарь мебель, фасад: портуна серебряная

Столешница кухни Винтаж

Мойка гранитная MARMORIN Korun

Библиотека ВИНТАЖ, Янтарь мебель, фасад: портуна

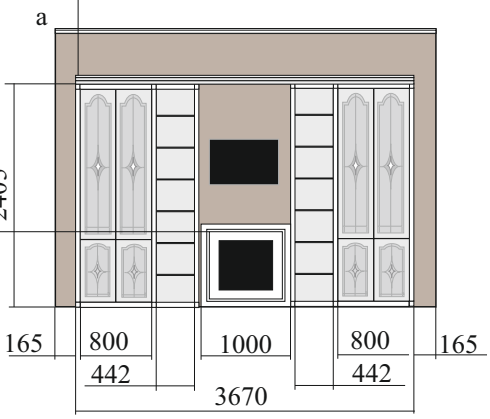

Dimplex Портал Bronx DF2608-EU

Карниз Европласт 1.50.114

Колонна 4.11.301 (2) Европласт

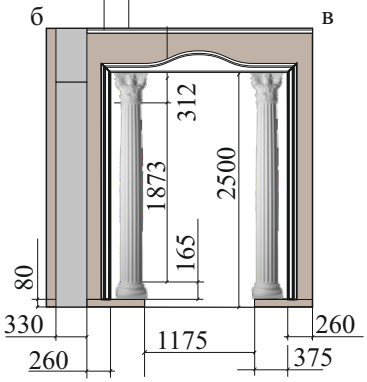

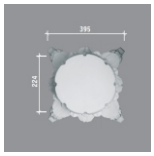

Кухонный гарнитур ВИНТАЖ, Янтарь мебель, фасад: портуна серебряная

Карниз Европласт 1.50.114 FLEX

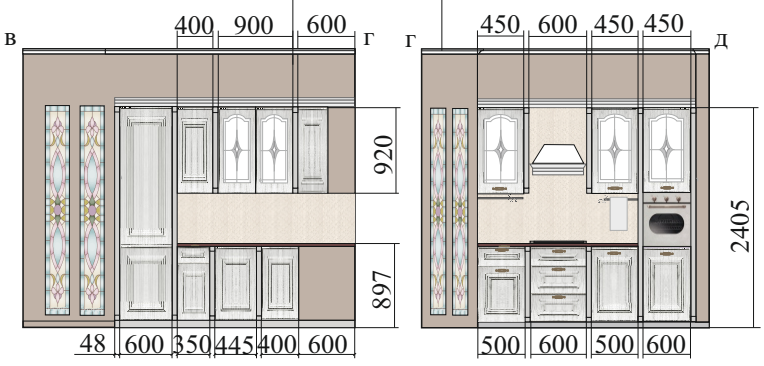

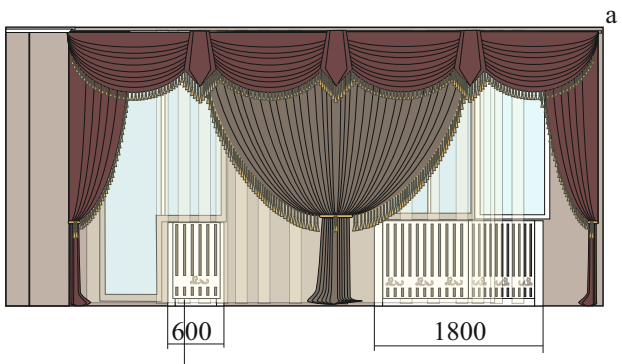

Плитка на фартук LONDON KVADRATI enl60x333, Kerama marazzi.

Духовка электрическая FCL 614 BA, Candy

Панель из ДСП 5мм, индивидуальная лазерная резка

ХОЛЛ

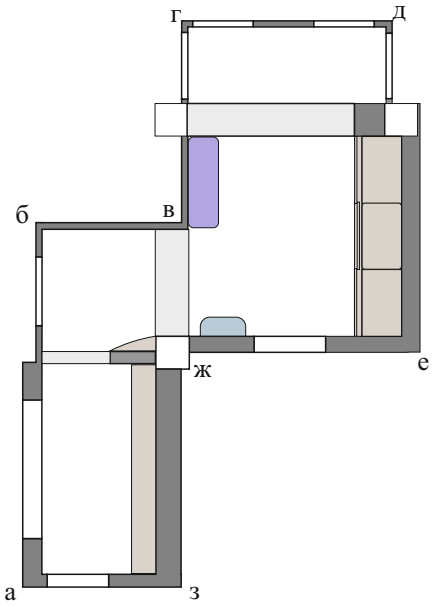
г
д
б
в
ж
е
а
з

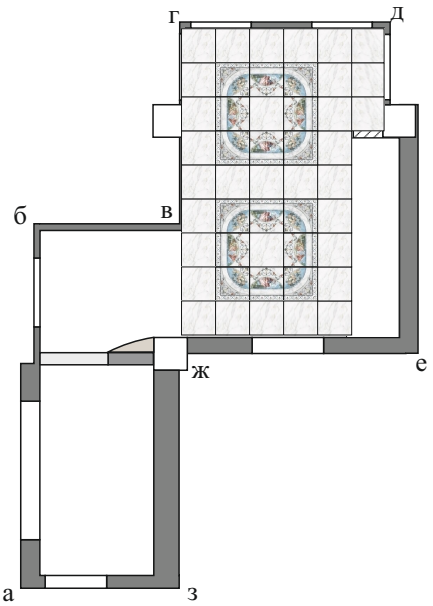
г
д
б
в
ж
е
а
з

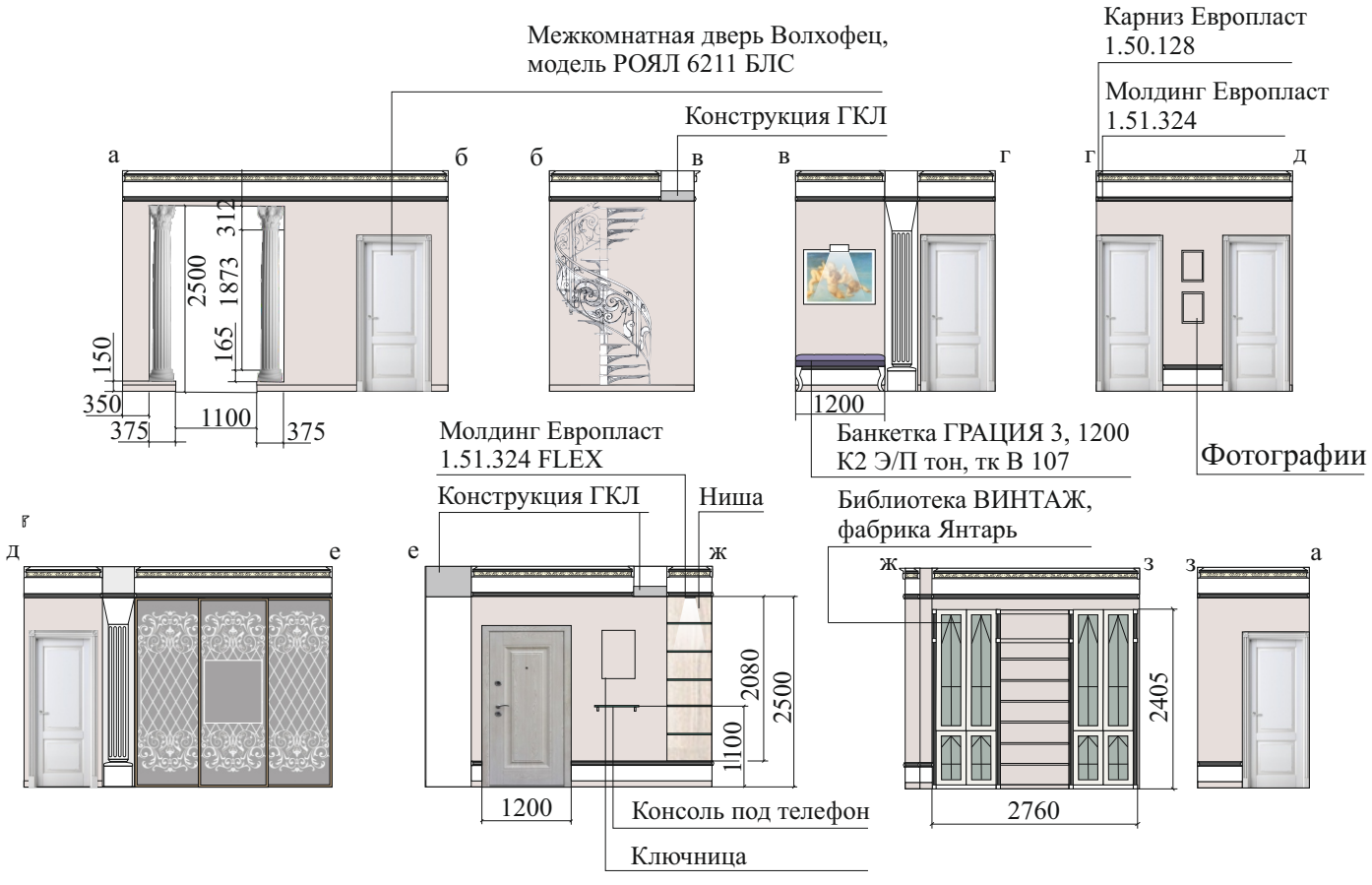
Межкомнатная дверь Волхофец, модель РОЯЛ 6211 БЛС
Конструкция ГКЛ
Карниз Европласт 1.50.128
Молдинг Европласт 1.51.324
а
б
в
г
д
е
ж
з
312
2500
1873
165
150
350
375
1100
375
1200
Банкетка ГРАЦИЯ 3, 1200 К2 Э/П тон, тк В 107
Фотографии
Молдинг Европласт 1.51.324 FLEX
Конструкция ГКЛ
Ниша
Библиотека ВИНТАЖ, фабрика Янтарь
2080
2500
1100
2405
1200
2760
Консоль под телефон
Ключница

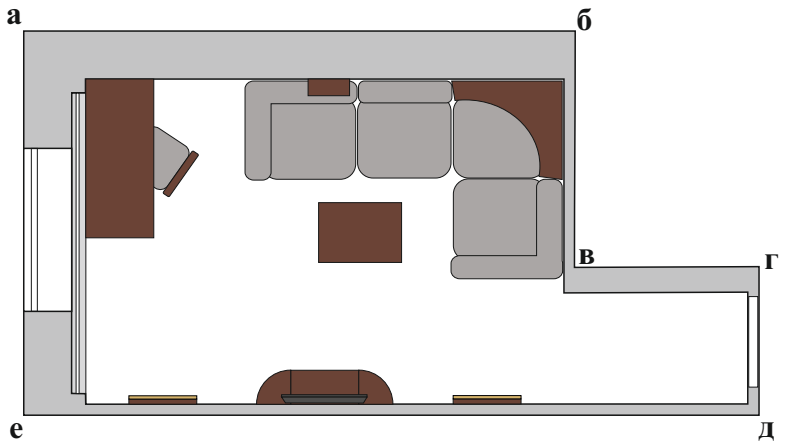

Окраска дисперсной краской
TIKKURILA в 2 слоя

F 489

G 440

H 440

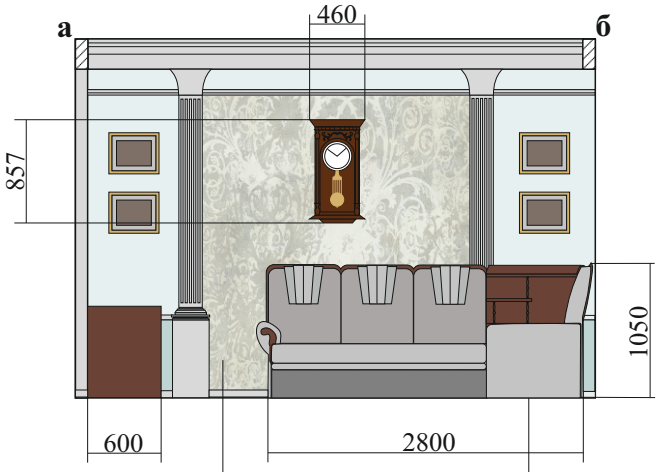

Виниловые обои на флизелиновой основе

Диван существующий

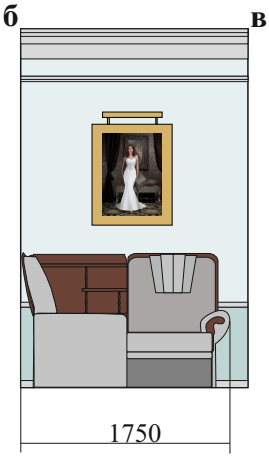

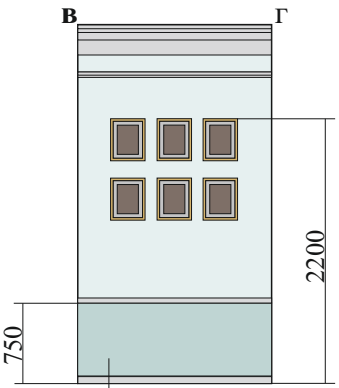

Виниловые обои под покраску

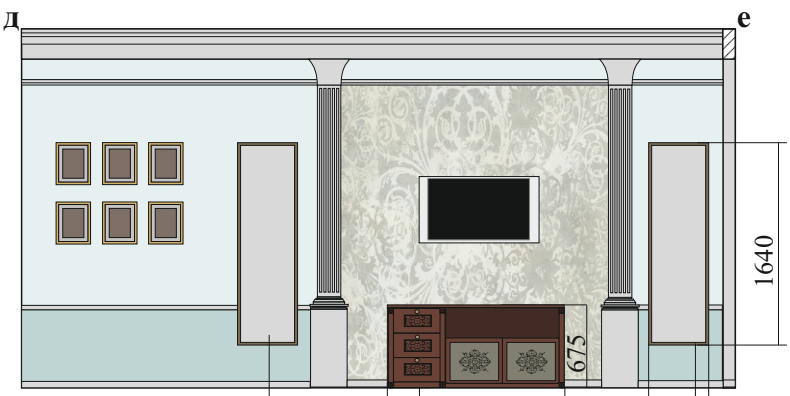

Зеркало в багетной раме

Комод “Северо-западная мебель” серия “Толедо” (орех Севилья)

Скрытая гладильная доска

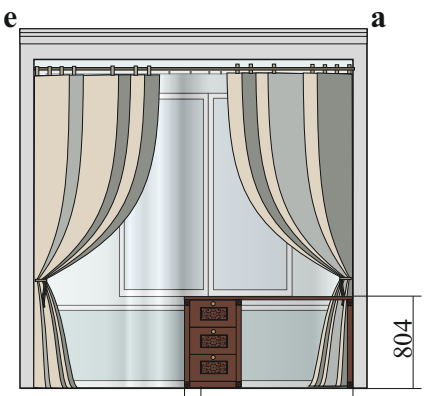

Стол письменный “Северо-западная мебель” серия “Толедо” (орех Севилья)

Окраска дисперсной краской
TIKKURILA в 2 слоя

F 489

G 440

H 440

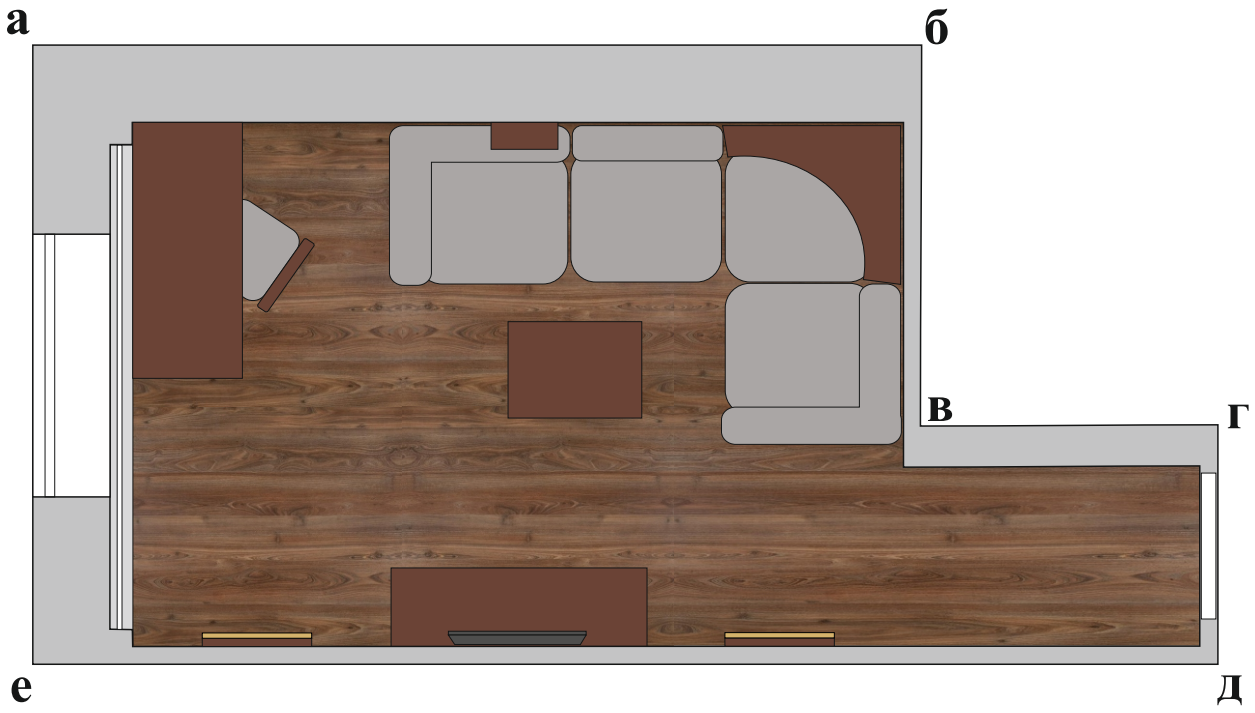

Aberhof Windrose
Либеччо
Артикул: ABF006

Класс – 32
Износоустойчивость – АС4
Толщина – 8 мм
Ширина – 190 мм
Длина – 1200 мм

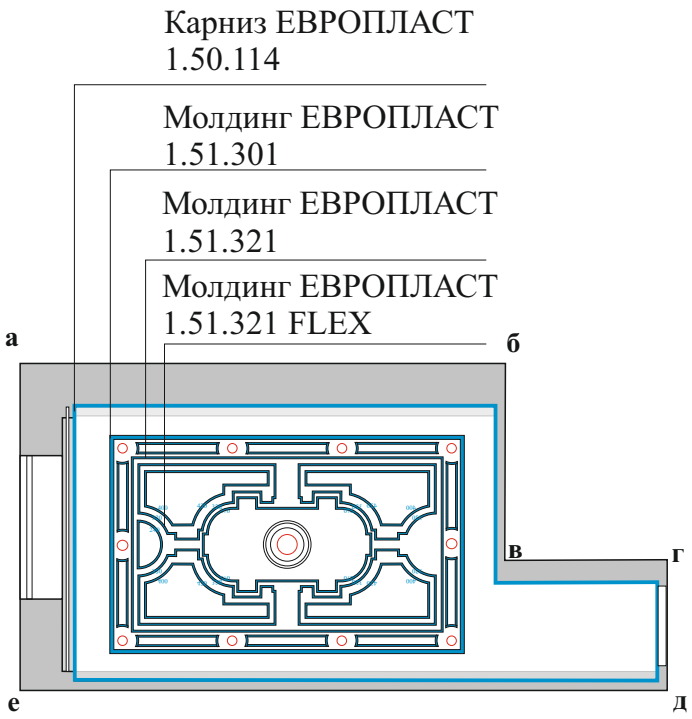
Карниз ЕВРОПЛАСТ
1.50.114
Молдинг ЕВРОПЛАСТ
1.51.301
Молдинг ЕВРОПЛАСТ
1.51.321
Молдинг ЕВРОПЛАСТ
1.51.321 FLEX
а
б
в
г
е
д

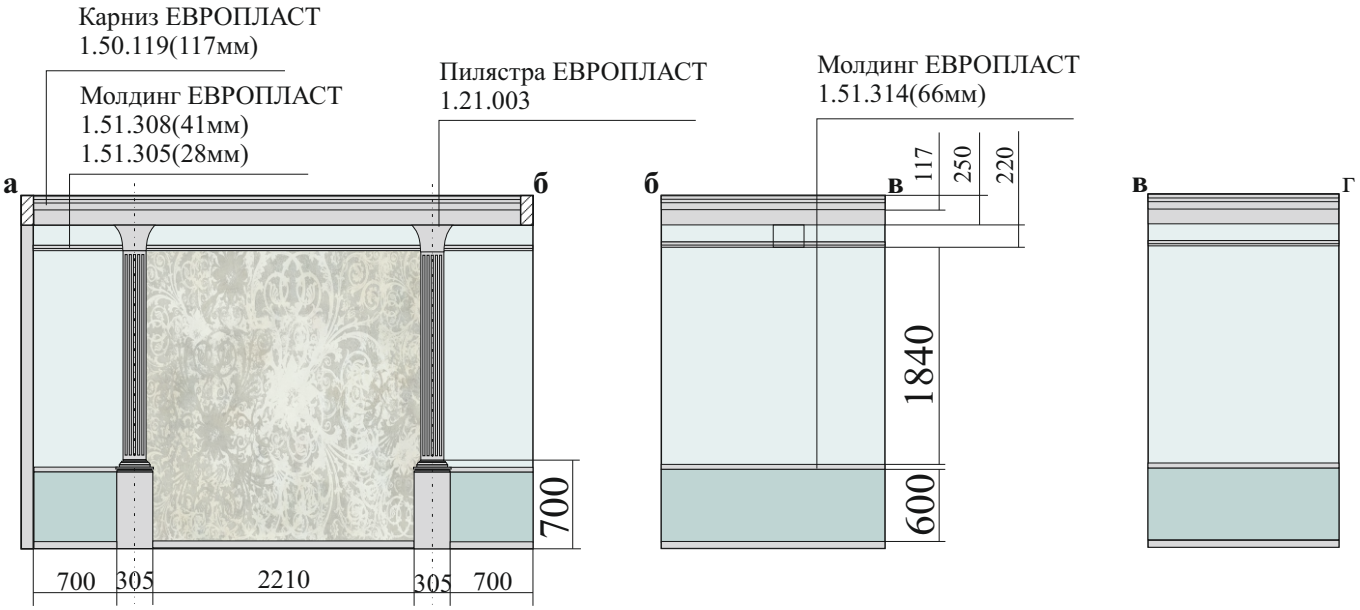
Карниз ЕВРОПЛАСТ
1.50.119(117мм)
Молдинг ЕВРОПЛАСТ
1.51.308(41мм)
1.51.305(28мм)
Пилястра ЕВРОПЛАСТ
1.21.003
Молдинг ЕВРОПЛАСТ
1.51.314(66мм)
а
б
в
Г
700
700
305
2210
305
700
117
250
220
1840
600

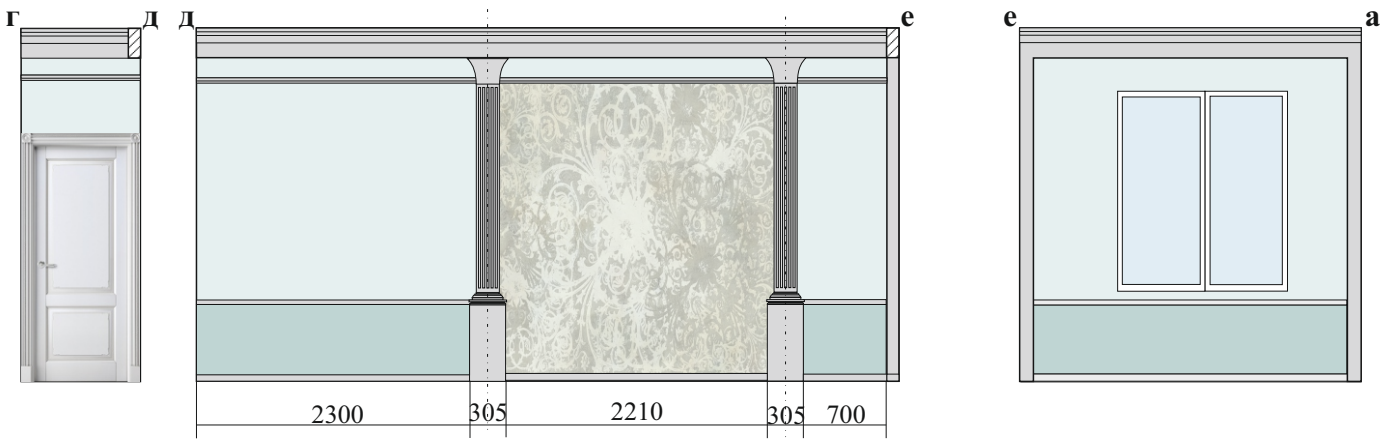
г
д
д
е
е
а
2300
305
2210
305
700

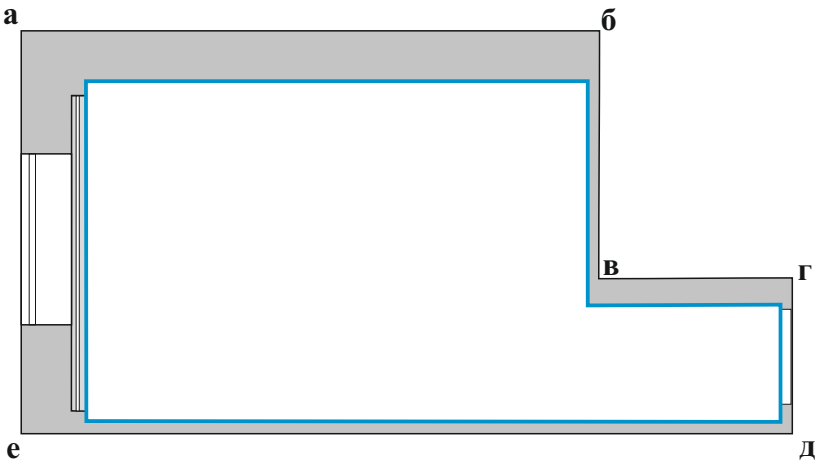
а
б
в
г
е
д

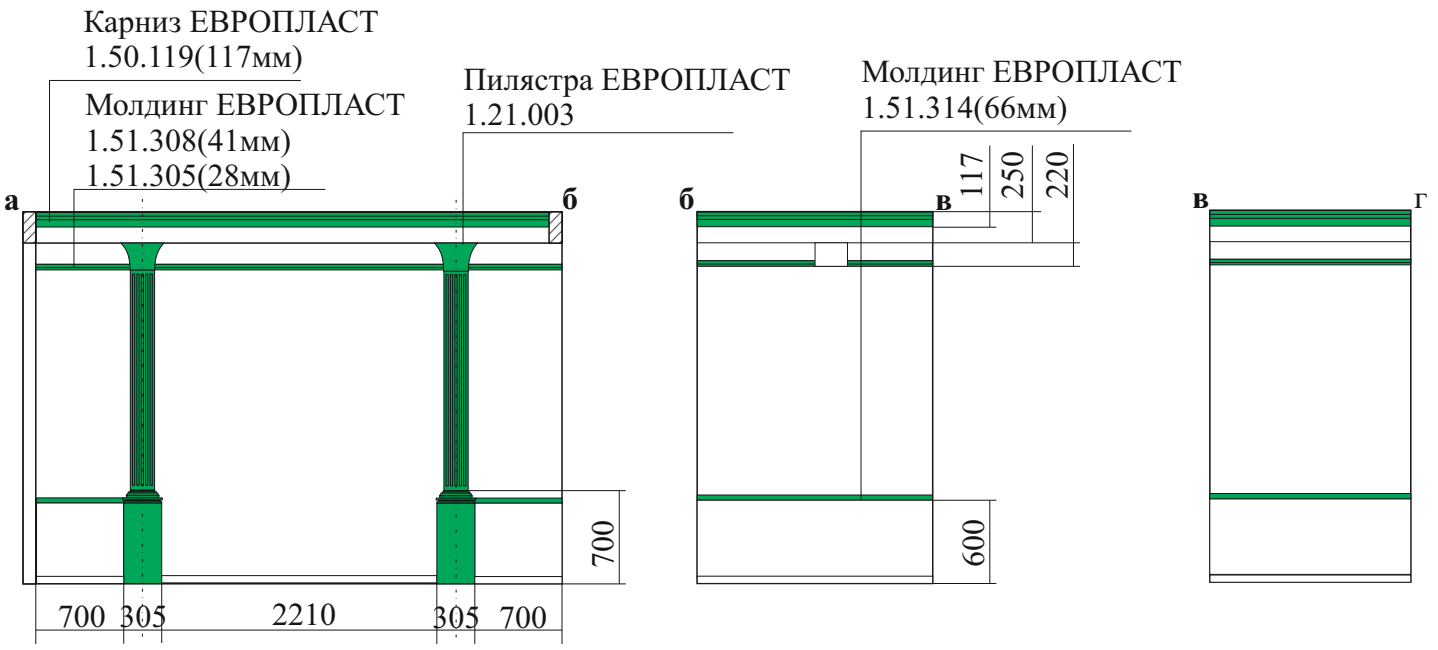
Карниз ЕВРОПЛАСТ
1.50.119(117мм)
Молдинг ЕВРОПЛАСТ
1.51.308(41мм)
1.51.305(28мм)
Пилястра ЕВРОПЛАСТ
1.21.003
Молдинг ЕВРОПЛАСТ
1.51.314(66мм)
а
б
б
в
в
г
117
250
220
700
600
700
305
2210
305
700

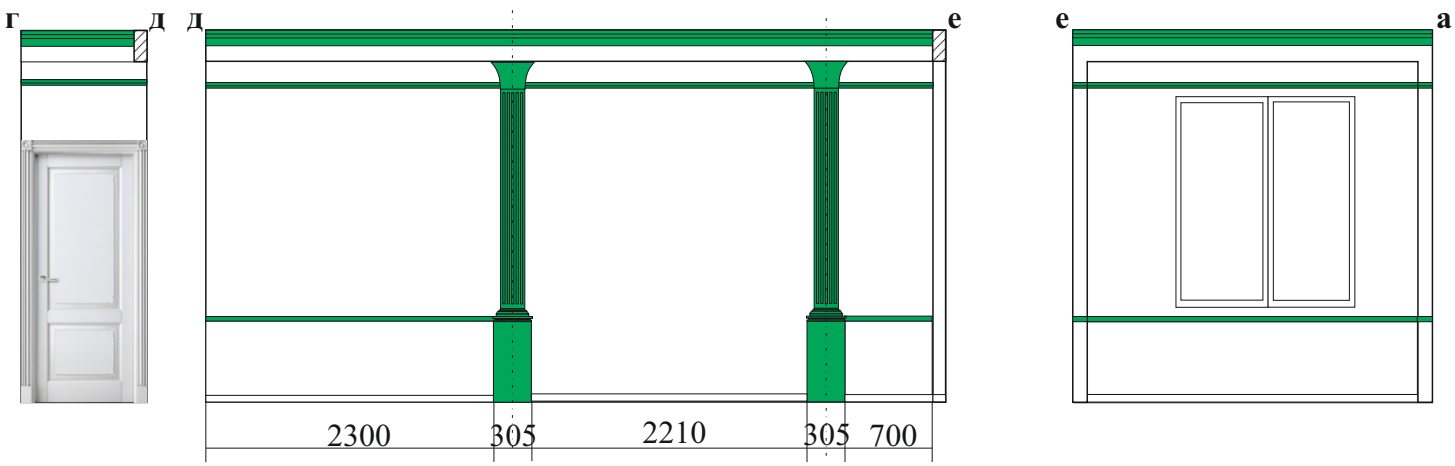
г
д
д
е
е
а
2300
305
2210
305
700

Овальный ковер, классический рисунок
а
б
г
в

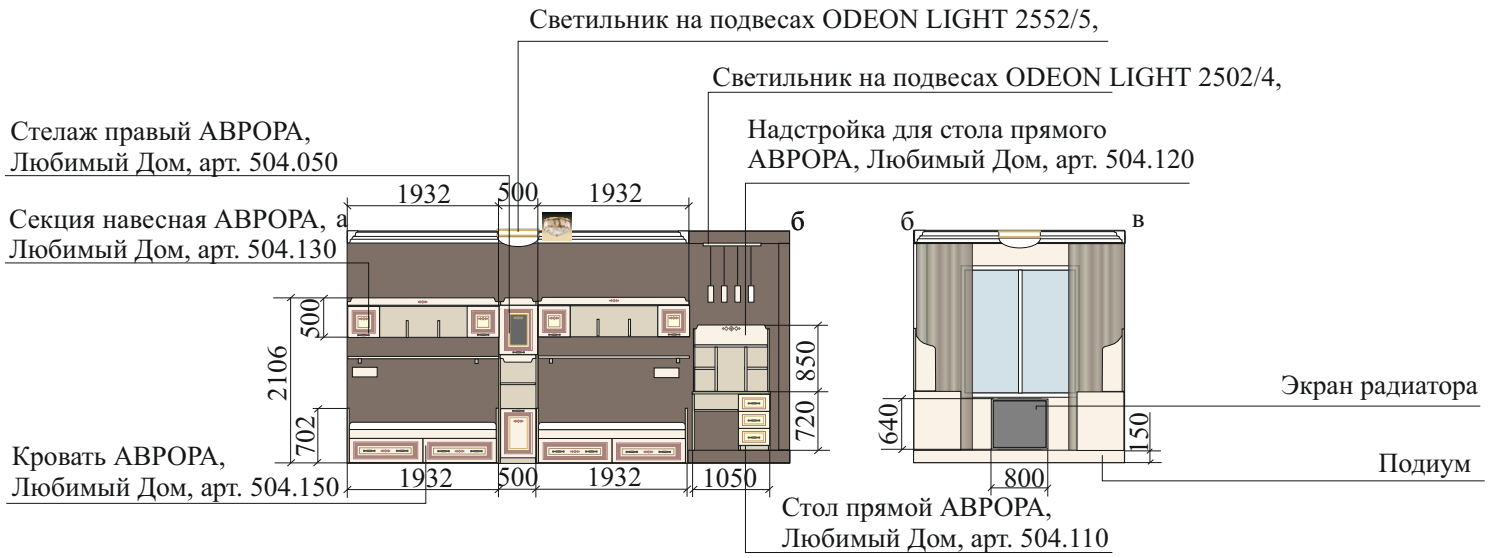
Светильник на подвесах ODEON LIGHT 2552/5,
Светильник на подвесах ODEON LIGHT 2502/4,
Стелаж правый АВРОРА, Любимый Дом, арт. 504.050
Надстройка для стола прямого АВРОРА, Любимый Дом, арт. 504.120
Секция навесная АВРОРА, Любимый Дом, арт. 504.130
1932
500
1932
а
б
б
в
500
2106
702
850
720
640
150
800
Экран радиатора
Подиум
Кровать АВРОРА, Любимый Дом, арт. 504.150
1932
500
1932
1050
Стол прямой АВРОРА, Любимый Дом, арт. 504.110

Стелаж окончание с полками АВРОРА, Любимый Дом, арт. 504.070
Светильник на подвесах ODEON LIGHT 2501/4,
Панель с зеркалом АВРОРА, Любимый Дом, арт. 504.090
1300
в
г
800
380
г
а
546
150
1100
150
21150
900
887
1300
902
876
Маркерное покрытие, прозрачное
Молдинг 52мм
Пуф кресло ГРУША, Диваны и кресла

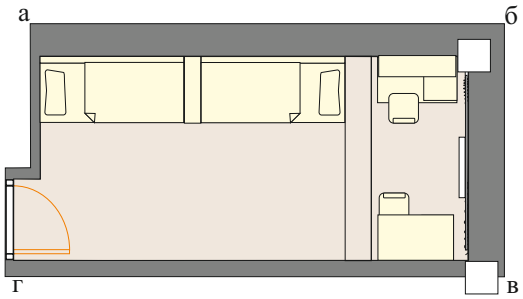

Фасад Фигурная фрезеровка

1.50.162

Мебель индивидуального изготовления
Фирма ALPENA

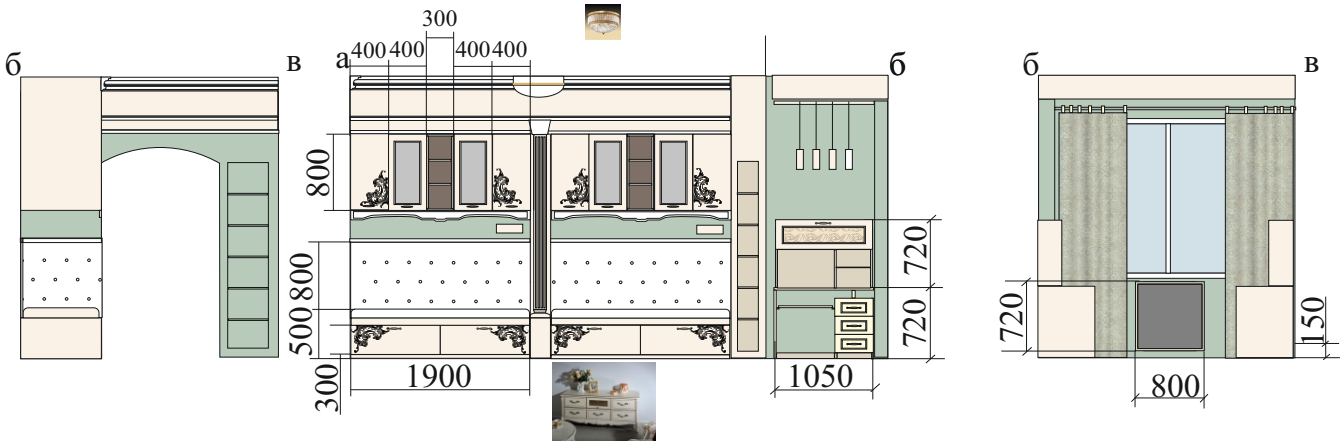

Светильник на подвесах ODEON LIGHT 2501/4,

Маркерное покрытие, прозрачное

Молдинг 42мм

детская

Окраска дисперсной краской
TIKKURILA в 2 слоя

J 451

G 482

Паркетная доска Tarkett Ясень натур

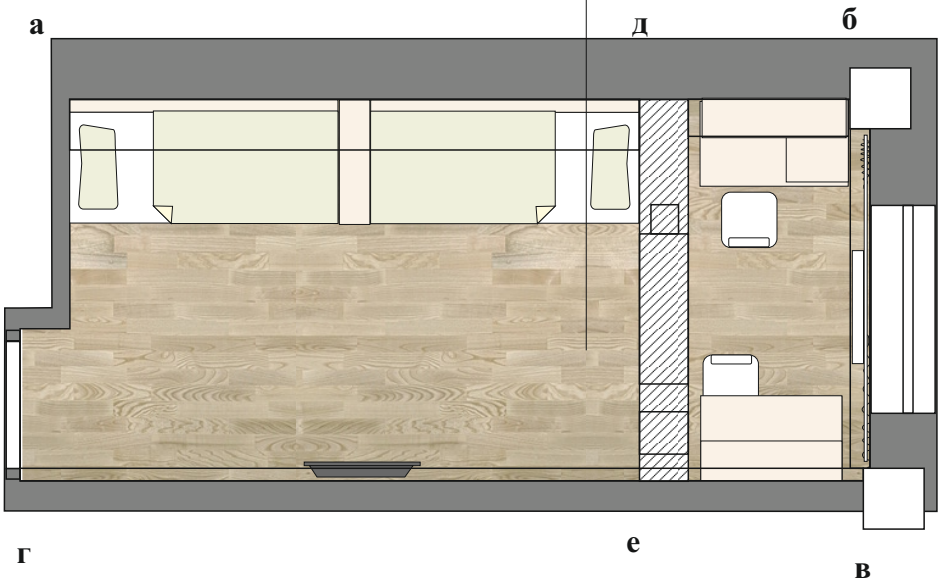

Производитель Tarkett (Сербия)
Порода дерева Ясень
Коллекция Salsa
Количествово полос трехполосная
Тип соединения замок
Наличие фаски без фаски
Ценный слой 3,5 мм
Размер 2272х192х14 мм
Покрытие лак
м2 в упаковке 2,62
Досок в упаковке 6

ЕВПОПЛАСТ

детская

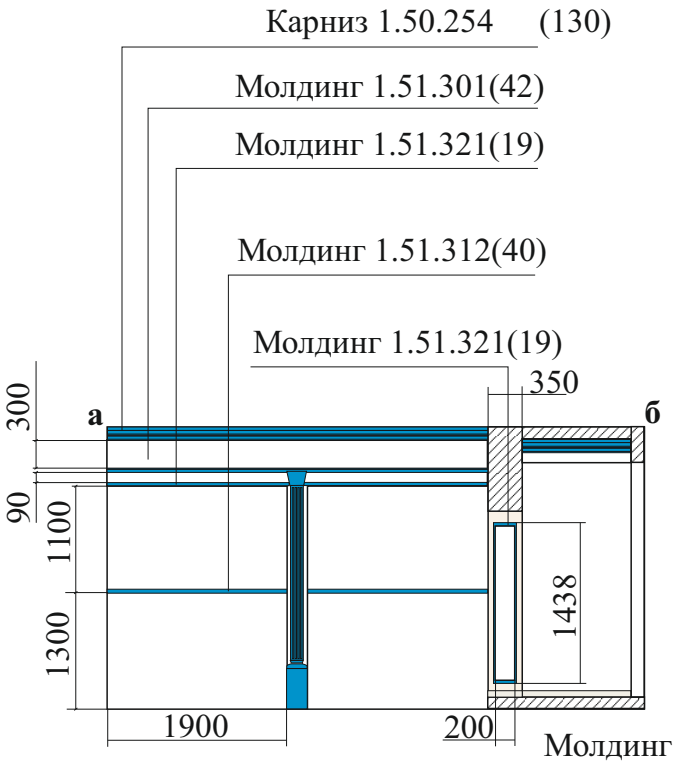

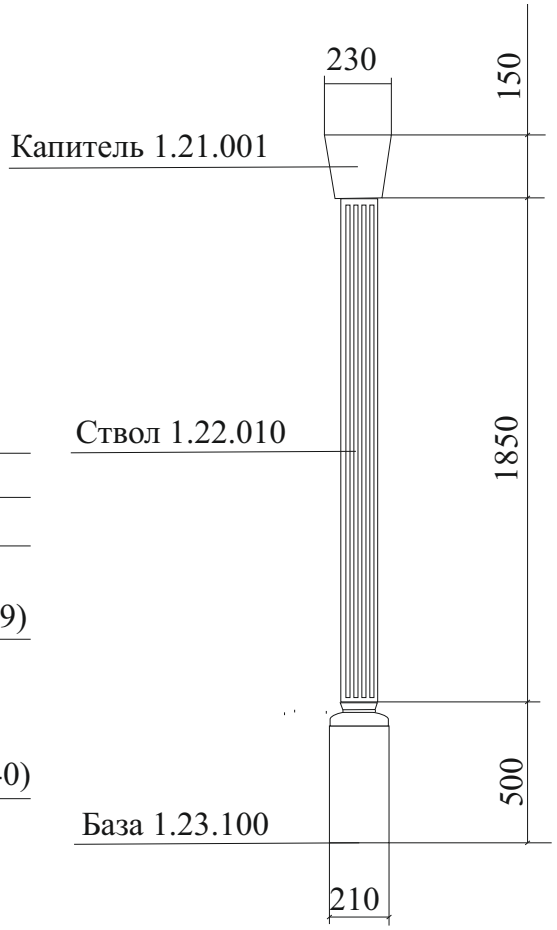

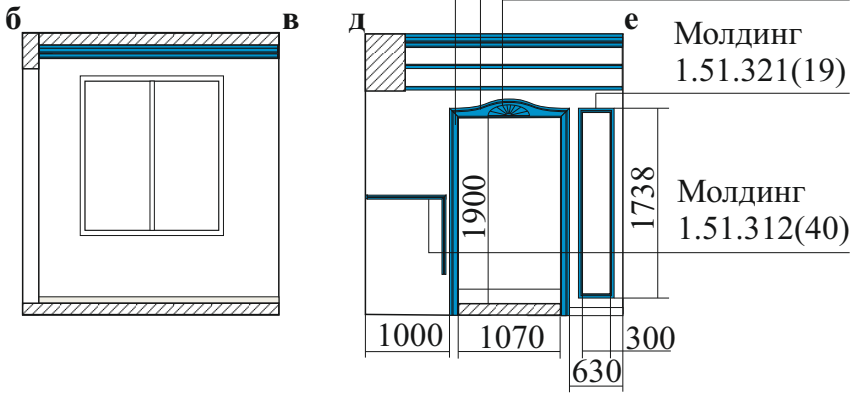

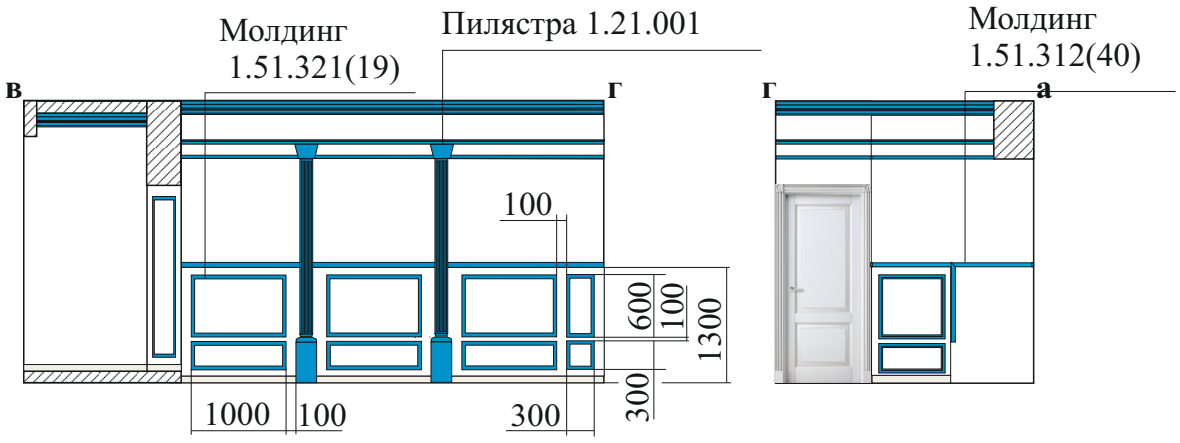

Наименование помещения	Внешний вид	Наименование/артикул Арт дом. ул.Ленина 81, офис 450	Количество	Цена
Детская	Потолочный	Наименование: Odeon Light 2552/5 Габариты: 450x255x450 Цвет: матовое золото Производитель: Odeon Light (Италия)	1	7876 руб
	Потолочный	Наименование: Mantra SIENA 1341 Габариты: 500x245x500 Цвет: хром Производитель: Mantra (Испания	1	5 787руб
	Потолочный	Наименование: Eglo FORTUNA 90643 Габариты: диам.475,выс.185 Цвет: никель/белый Производитель: EGLO (Австрия)	1	6110 руб
=	Потолочный	Наименование: Odeon Light 2502/4 Габариты: 720x240/1200x150 Цвет: белый антик Производитель: Odeon Light (Италия)	1	5 628руб

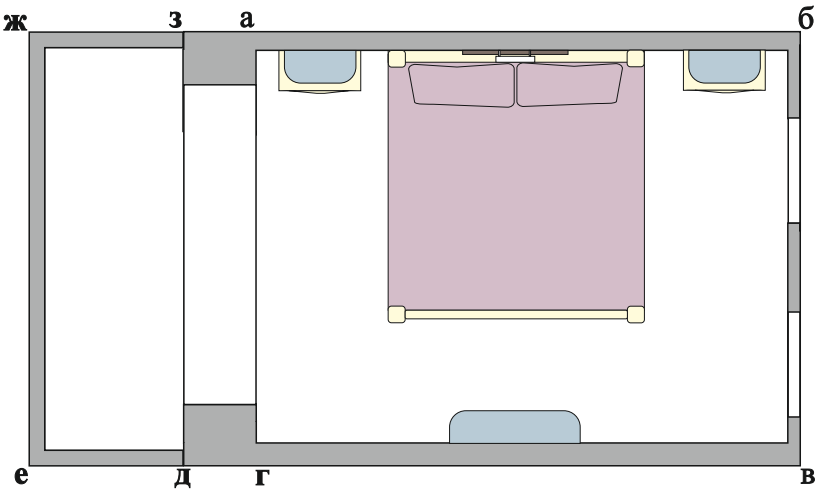

Окраска дисперсной краской
TIKKURILA в 2 слоя

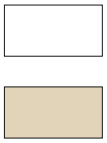

H 464

Декор из пенополиуретановых элементов фирмы “Европласт”

Стеклянная полка с полированным краем

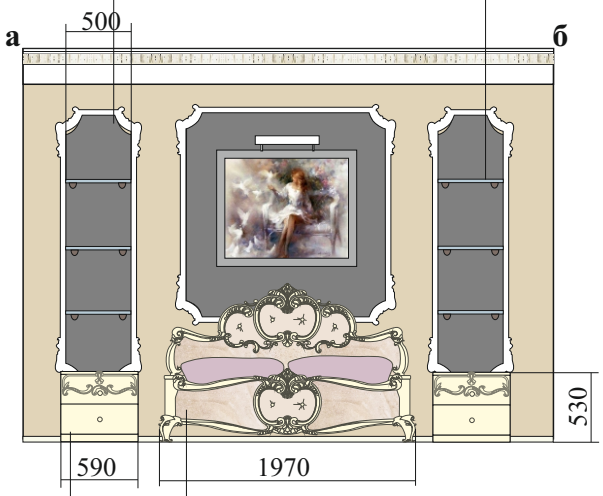

Спальня БАРОККО (Baroccо) кровать

Спальня БАРОККО (Baroccо) тумба прикроватная

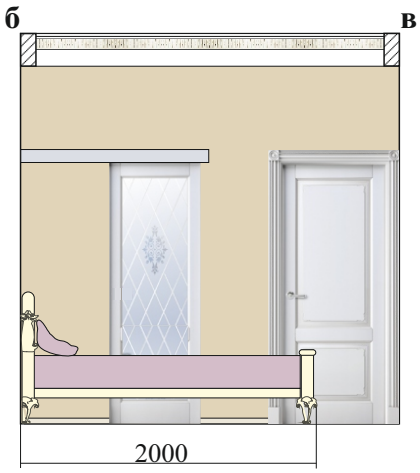

Стеклянная полка с полированным краем

Виниловые обои под покраску

Флизелиновые обои

Декоративная решетка для радиаторов

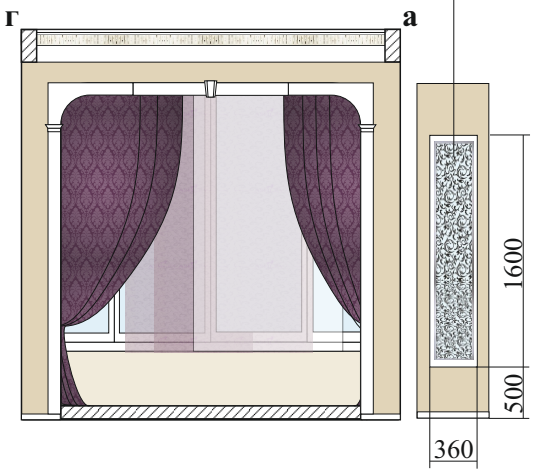

спальня

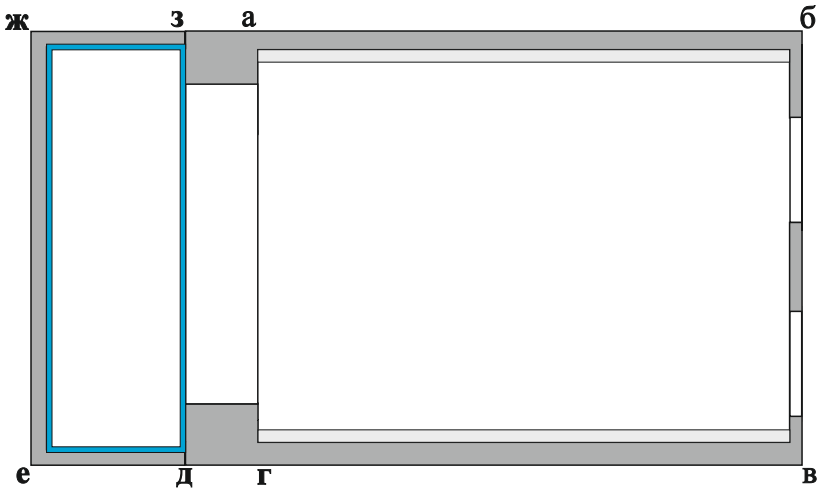
ж
з
а
б
е
д
г
в

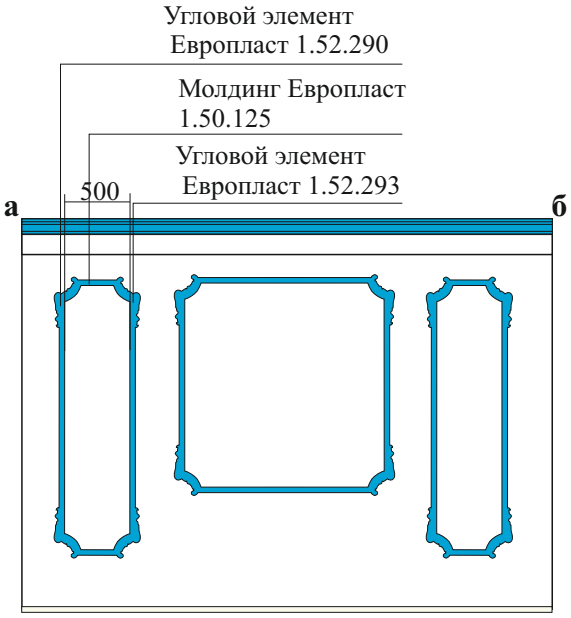
Угловой элемент
Европласт 1.52.290
Молдинг Европласт
1.50.125
Угловой элемент
Европласт 1.52.293
500
а
б

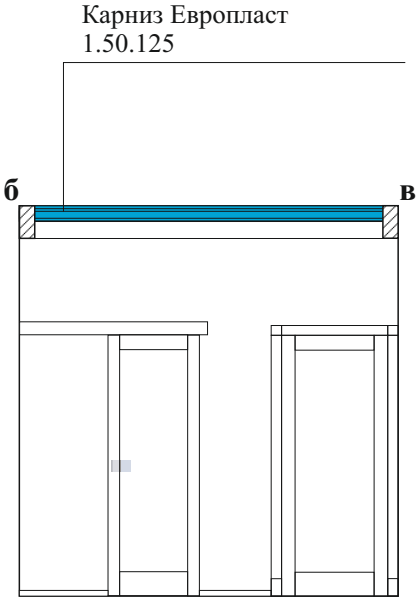
Карниз Европласт
1.50.125
б
в

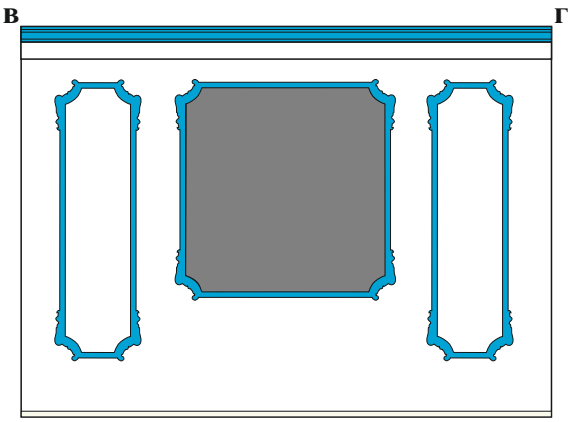
в
г

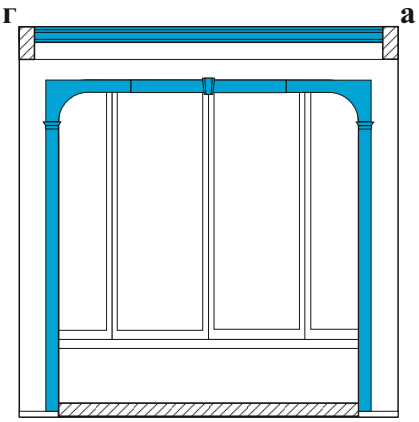
г
а

спальня

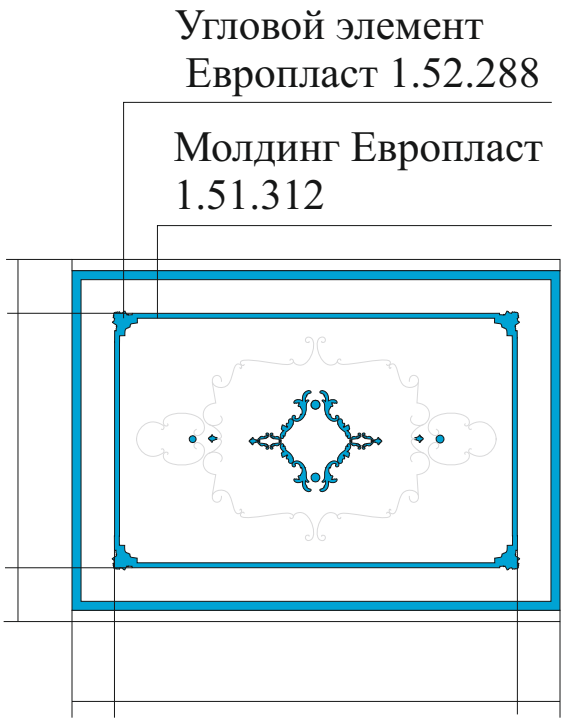
Угловой элемент
Европласт 1.52.288
Молдинг Европласт
1.51.312

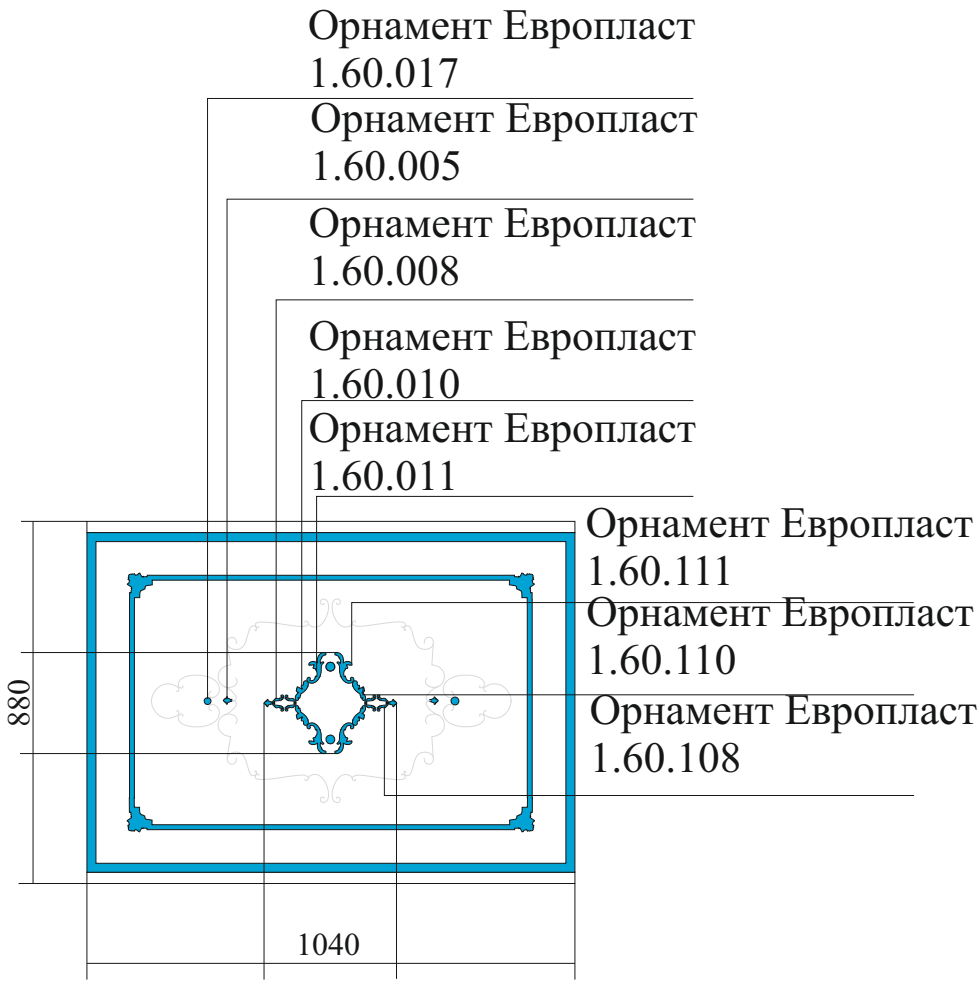
Орнамент Европласт
1.60.017
Орнамент Европласт
1.60.005
Орнамент Европласт
1.60.008
Орнамент Европласт
1.60.010
Орнамент Европласт
1.60.011
Орнамент Европласт
1.60.111
Орнамент Европласт
1.60.110
Орнамент Европласт
1.60.108
880
1040

Наименование помещения	Внешний вид	Наименование/артикул Арт дом. ул.Ленина 81, офис 450	Количество	Цена
Спальня	Настенный	Наименование: Odeon Light 2563/2W Габариты: 410x250x410 Цвет: бронза Производитель: Odeon Light (Италия)	1	2 328 руб
	Настольный	Наименование: Odeon Light 2563/1T Габариты: 210x485x210 Цвет: бронза Производитель: Odeon Light (Италия)	1	2 263 руб
	Потолочный	Наименование: Odeon Light 2563/3 Габариты: 480x315x480 Цвет: бронза Производитель: Odeon Light (Италия)	1	4 646 руб
	Потолочный	Наименование: EGLO Imperial 90102 Габариты: 140x250x140 Цвет: бронза Производитель: EGLO (Австрия)	1	1 320 руб